COSTRUZIONI MECCANICHE Ferrari

Ricambi

FPA evolution MULTIPLA

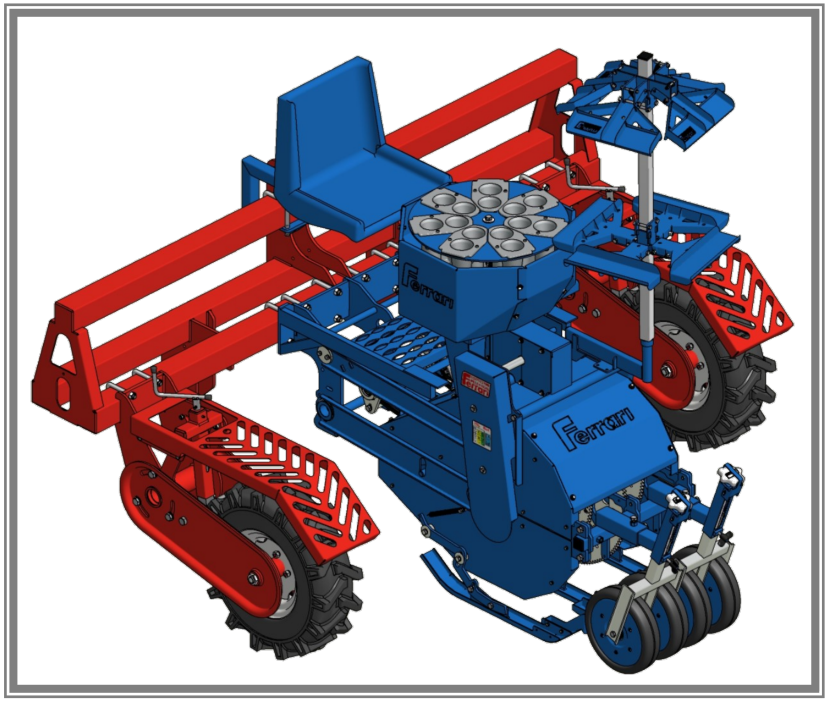

*) Valido per paesi UE

*) *Valid for EU member countries*

*) Gilt fur EU-Mitgliedslader

*) *Valable dans les Pays UE*

*) Valido para Paises UE

INDICE

1- Attacco anteriore elemento

2- Ingranaggio Z138

3- Montaggio ruote dentate Z138

4- Trasmissione elementi

5- Bielle elemento e molle carico peso

6- Supporto e camma bicchiere

7- Bicchieri

8- Bicchiere e tazze

9- Carter elemento

10- Scivoli premitelo

11- Ruote assolcatrici posteriori

12- Coppia conica distributore

13- Assemblaggio distributore

14- Distributore

15- Bicchiere distributore

16- Carter copri distributore

17- Trasmissione distributore

18- Trasmissione elemento-distributore

19- Portacasse girevole elemento

20- Ruote regolabili

21- Ruota regolabile con trasmissione

22- Ruota regolabile senza trasmissione

23- Ruota Kings Tire 6.50/80-12

24- Tendicatena ruota

25- Spine sollevamento e piede d'appoggio

26- Seggiolino e poggia piedi elemento

27- Stendi e interra manichetta

28- Stendi e interra manichetta

29- Portacasse

COSTRUZIONI MECCANICHE Ferrari

FPA evolution MULTIPLA

Attacco anteriore elemento
Description

TAVOLA DRAWING **01**

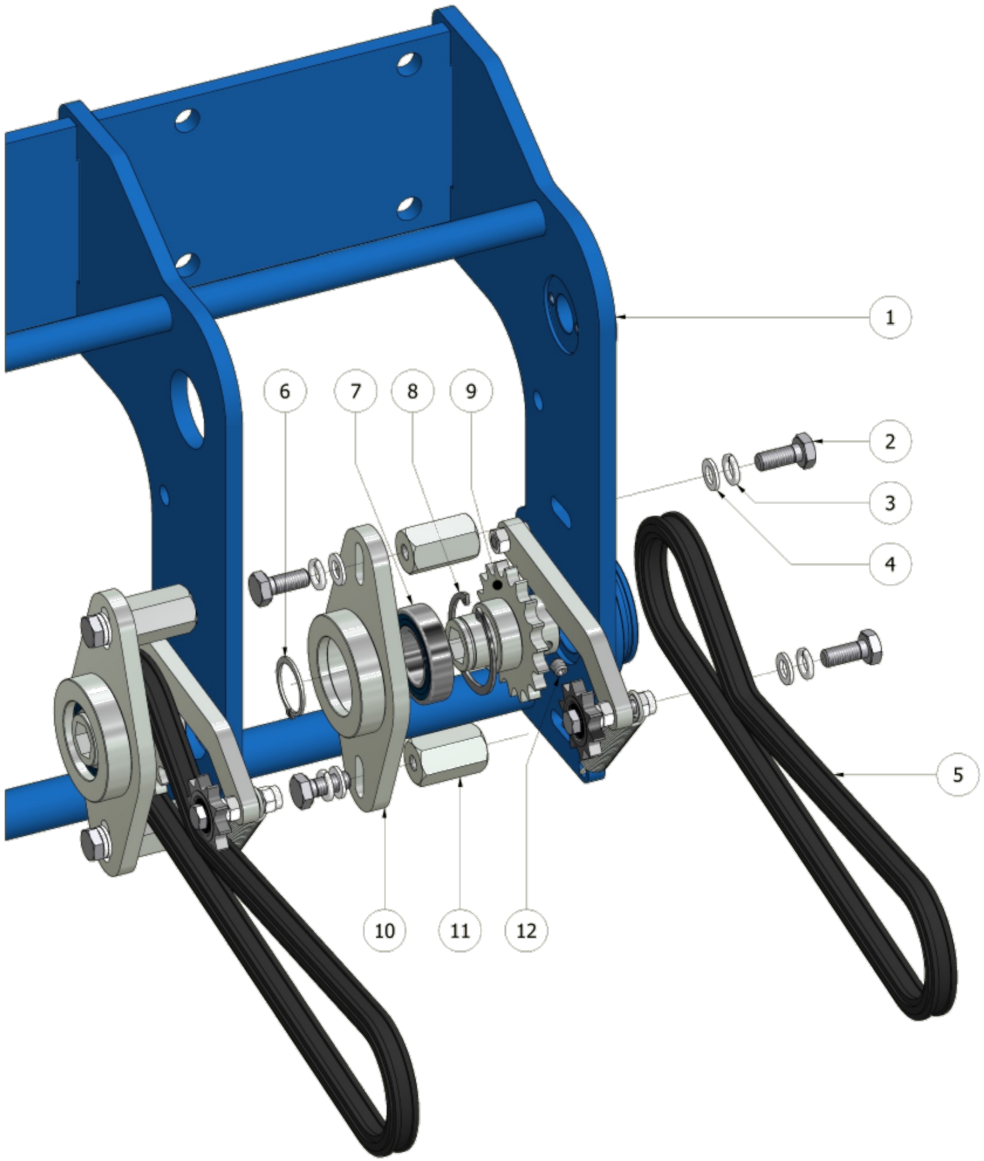



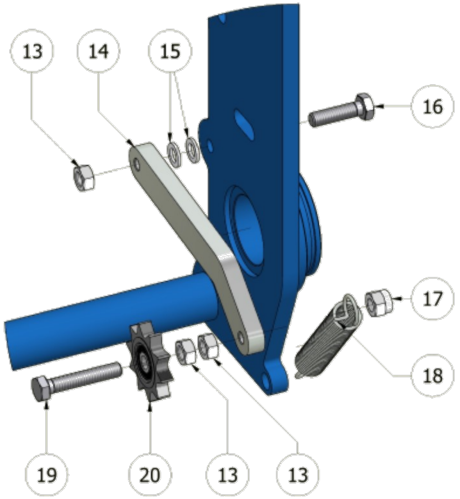

COSTRUZIONI MECCANICHE Ferrari

FPA evolution MULTIPLA

Attacco anteriore elemento
Description

TAVOLA DRAWING **01**

N°	CODICE	DESCRIZIONE	DESCRIPTION	Q.tà
1	**FER01104**	ATTACCO ELEMENTO FPA MULTIPLA		1
2	**00000080**	VTE M10 X 25		8
3	**00000166**	ROSETTA ELASTICA SPACCATA M10		8
4	**00000165**	ROSETTA M10		8
5	**FER01052**	CATENA 1/2" 5/16" PASSI 65+FALSA+M.C.		2
6	**00000197**	SEEGER ESTERNO Ø30		2
7	**00000182**	CUSCINETTO 6006-2RS1 - 30 X 55 X 13		2
8	**00000201**	SEEGER INTERNO Ø55		2
9	**FER01142**	PIGNONE Z18 TRASMISSIONE CATENA ANTERIORE		2
10	**FER01139**	SUPPORTO PIGNONE Z18 SU ATTACCO ANTERIORE ELEMEN-TO		2
11	**FER01141**	COLONNETTA SUPPORTO PIGNONE Z18 ANTERIORE		4
12	**00000213**	GRANO M8X8		2
13	**00000076**	DADO M8		6
14	**FER01140**	TENDICATENA TRASMISSIONE ELEMENTO FPA		2
15	**00000161**	ROSETTA M8		4
16	**00000063**	VTE M8 X 30		2
17	**00000077**	DADO M8 AUTOBLOCCANTE		2
18	**00001280**	MOLLA TRAZ Ø17x90 FILOØ2.2 -TENDICAT. ELEMENTO FPA		2
19	**00001179**	VTE M8 X 45		2
20	**00000270**	PIGNONE Z10 CON CUSCINETTO		2

COSTRUZIONI MECCANICHE Ferrari

FPA evolution MULTIPLA

Ingranaggio Z138

Description

TAVOLA DRAWING **02**

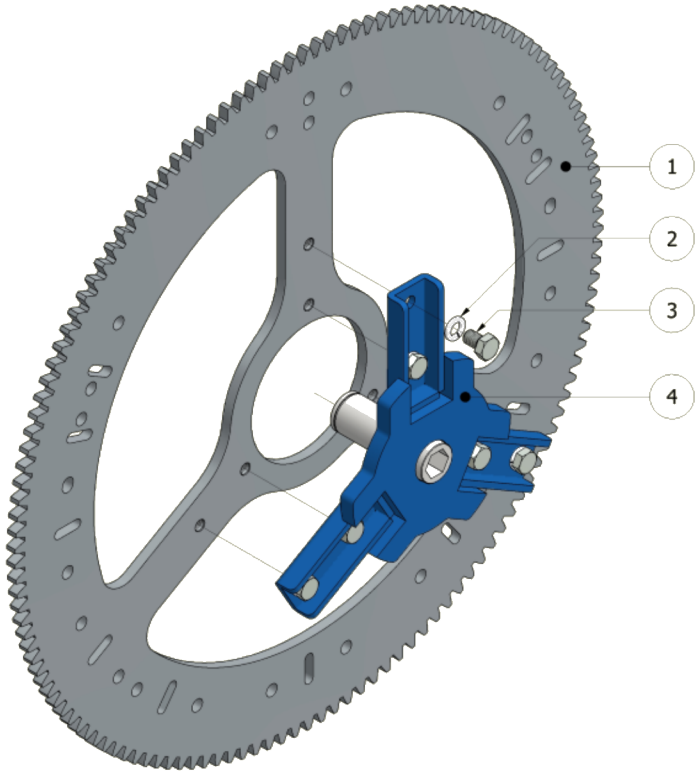

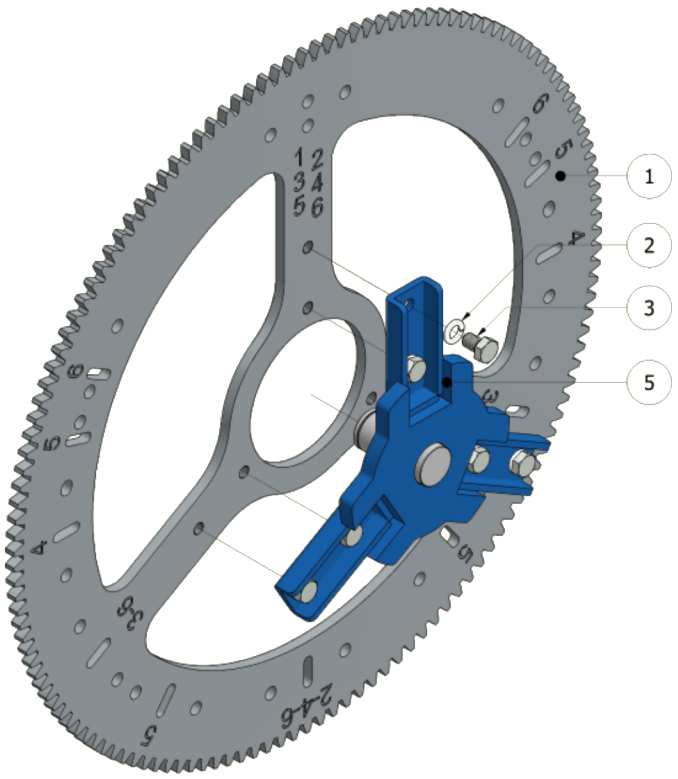



COSTRUZIONI MECCANICHE Ferrari

FPA evolution MULTIPLA

Ingranaggio Z138
Description

TAVOLA DRAWING **02**

N°	CODICE	DESCRIZIONE	DESCRIPTION	Q.tà
1	**FER01124**	INGRANAGGIO Z138 M4		4
2	**00000166**	ROSETTA ELASTICA SPACCATA M10		12
3	**00000181**	VITE M10 X 16		12
4	**FER01123**	PERNO INGRANAGGIO Z138 M4		2
5	**FER01129**	PERNO INGRANAGGIO Z138 M4 CENTRALE		2
6	**FER01165**	INGRANAGGIO Z138 M4 ASSEMBLATO (FIANCATA LATERALE)		2
7	**FER01166**	INGRANAGGIO Z138 M4 ASSEMBLATO (FIANCATA CENTRALE)		2
8				
9				
10				
11				
12				
13				
14				
15				
16				
17				
18				
19				
20				

COSTRUZIONI MECCANICHE Ferrari

FPA evolution MULTIPLA

Montaggio ruote dentate
Description

TAVOLA DRAWING **03**

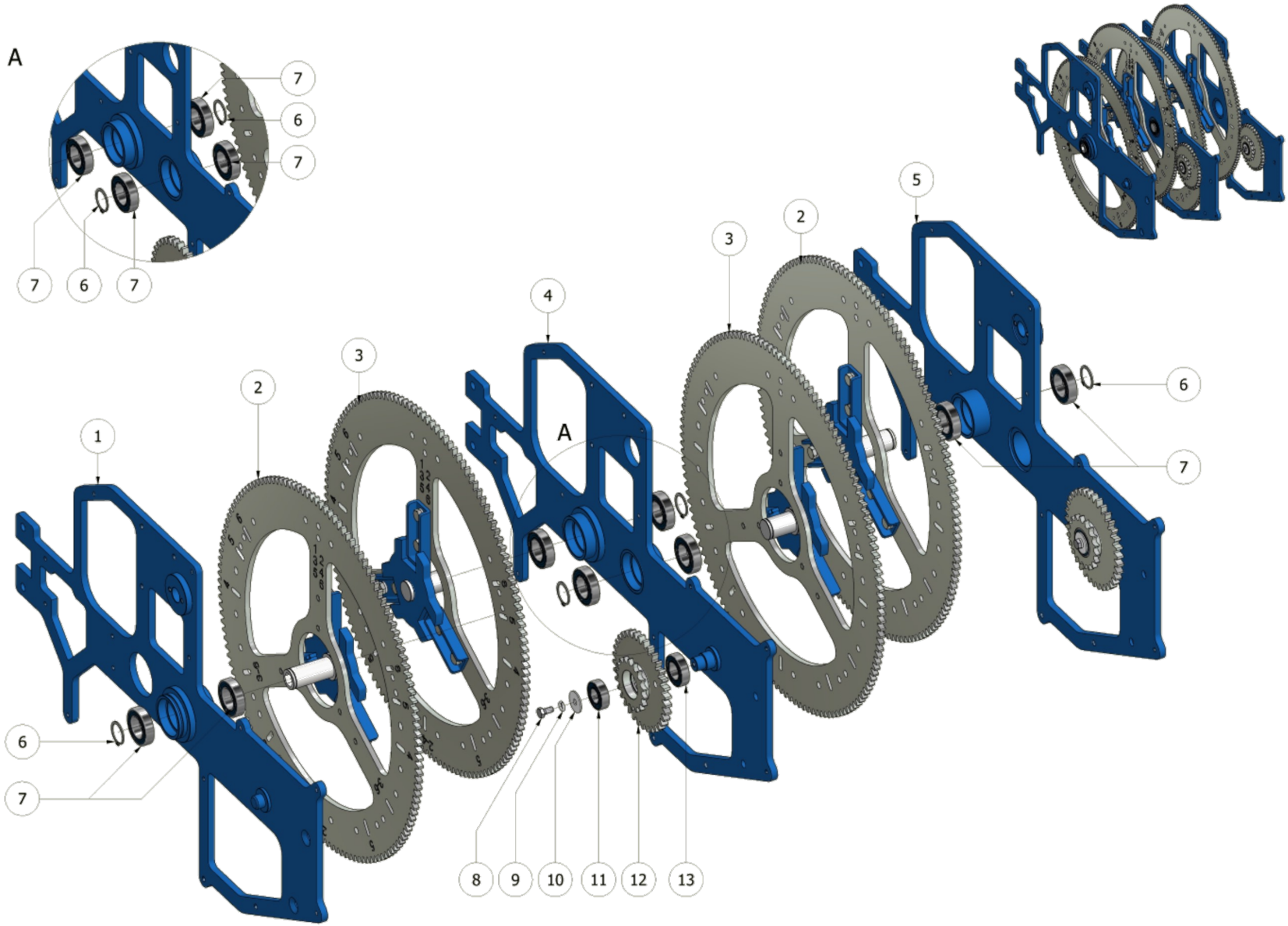

COSTRUZIONI MECCANICHE Ferrari

FPA evolution MULTIPLA

Montaggio ruote dentate
Description

TAVOLA DRAWING **03**

N°	CODICE	DESCRIZIONE	DESCRIPTION	Q.tà
1	**FER01112**	FIANCATA DX ELEMENTO FPA		1
2	**FER01165**	INGRANAGGIO Z138 M4 ASSEMBLATO		2
3	**FER01166**	INGRANAGGIO Z138 M4 ASSEMBLATO (FIANCATA CENTRA-LE)		2
4	**FER01114**	FIANCATA CENTRALE ELEMENTO FPA MULTIPLA		1
5	**FER01113**	FIANCATA SX ELEMENTO FPA		1
6	**00000197**	SEEGER ESTERNO Ø30		4
7	**00000182**	CUSCINETTO 6006		8
8	**00000060**	VTE M8 X 16		2
9	**00000162**	ROSETTA ELASTICA SPACCATA M8		2
10	**00000164**	ROSETTA Ø9x32		2
11	**00000181**	CUSCINETTO 6004		2
12	**FER01137**	INGRANAGGIO RINVIO MOTO ELEMENTO Z18 1/2" - Z35 M4		2
13	**00000455**	CUSCINETTO 6005		2
14				
15				
16				
17				
18				
19				
20				

COSTRUZIONI MECCANICHE Ferrari

FPA evolution MULTIPLA

Trasmissione elementi
Description

TAVOLA DRAWING **04**

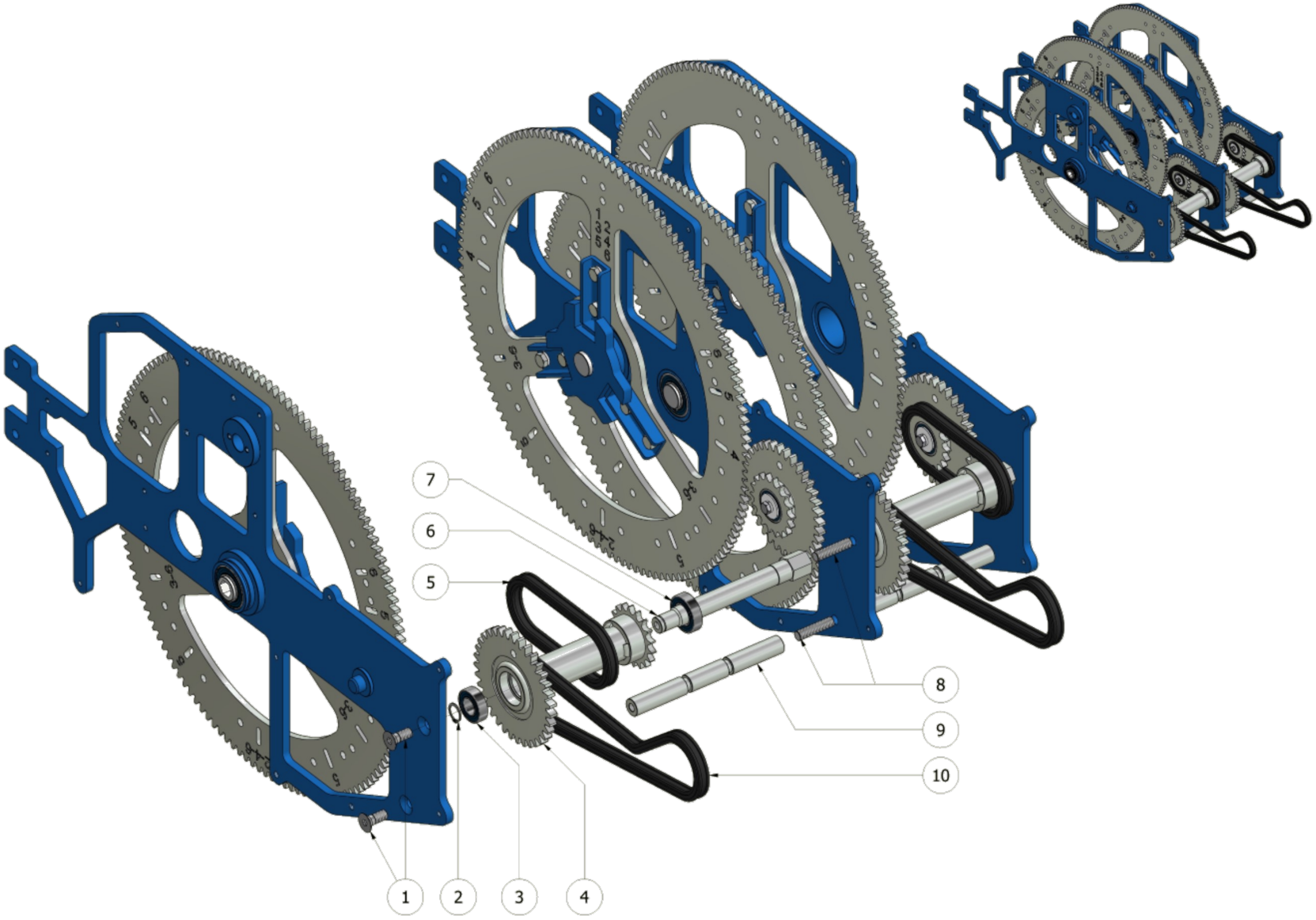

COSTRUZIONI MECCANICHE Ferrari

FPA evolution MULTIPLA

Trasmissione elementi
Description

TAVOLA DRAWING **04**

N°	CODICE	DESCRIZIONE	DESCRIPTION	Q.tà
1	**00000592**	VITE M12 X 30		4
2	**00000194**	SEEGER ESTERNO Ø20		2
3	**00000181**	CUSCINETTO 6004		2
4	**FER01136**	ALBERO TRASMISSIONE MOTO ELEMENTO Z35 M4 -Z18 1/2"		2
5	**FER01053**	CATENA 1/2" 5/16" PASSI 35+M.C.		2
6	**FER01135**	PERNO SUPPORTO ALBERTO TRASMISSIONE MOTO ELE-MENTO		2
7	**00000455**	CUSCINETTO 6005		2
8	**FER01164**	BARRA FILETTATA M12x50		2
9	**FER01138**	PERNO AGGANCIO MOLLE ELEMENTO FPA		2
10	**FER01052**	CATENA 1/2" 5/16" PASSI 65+FALSA+M.C.		2
11				
12				
13				
14				
15				
16				
17				
18				
19				
20				

COSTRUZIONI MECCANICHE Ferrari

FPA evolution MULTIPLA

Bielle elemento e molle carico peso

Description

TAVOLA DRAWING **05**

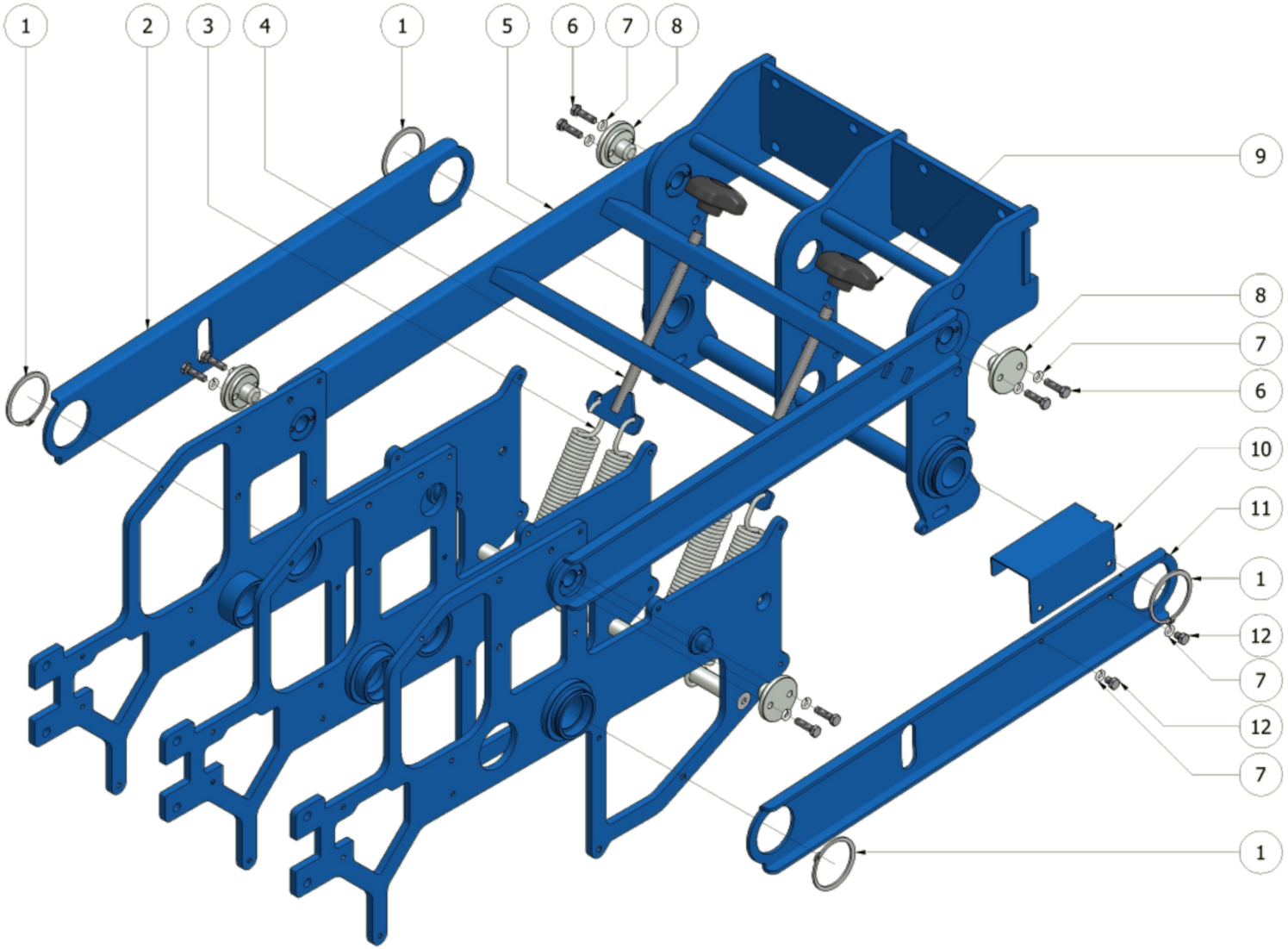

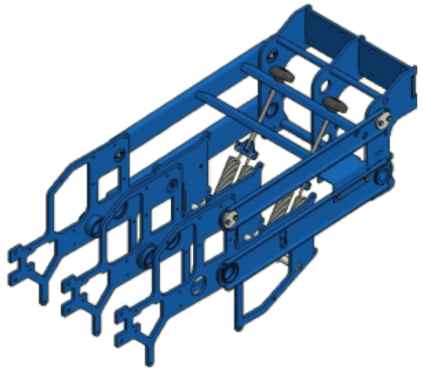

COSTRUZIONI MECCANICHE Ferrari

FPA evolution MULTIPLA

Bielle elemento e molle carico peso

Description

TAVOLA DRAWING **05**

N°	CODICE	DESCRIZIONE	DESCRIPTION	Q.tà
1	**00000203**	SEEGER ESTERNO Ø65		4
2	**FER01109**	BIELLA INFERIORE SX ELEMENTO FPA		1
3	**FER01157**	MOLLA TRAZ. Ø37x260 FILO Ø5,5 - CARICO PESO ELEM		4
4	**FER01156**	BARRA FILETTATA REGISTRO TENSIONE MOLLE ELEMENTO		2
5	**FER01111**	BIELLA SUPERIORE ELEMENTO FPA MULTIPLA		1
6	**00000063**	VTE M8 X 30		8
7	**00000162**	ROSETTA ELASTICA SPACCATA M8		10
8	**FER01122**	PERNO ROTAZIONE BIELLA SUPERIORE ELEMENTO FPA		4
9	**00001180**	MANOPOLA IN PLASTICA M14		2
10	**FER01143**	CARTER COPRI CATENA SU BIELLA INFERIORE ELEMENTO		1
11	**FER01110**	BIELLA INFERIORE DX ELEMENTO FPA		1
12	**00000059**	VTE M8 X 10		2
13				
14				
15				
16				
17				
18				
19				
20				

COSTRUZIONI MECCANICHE Ferrari

FPA evolution MULTIPLA

Supporto e camma bicchiere

Description

TAVOLA DRAWING **06**

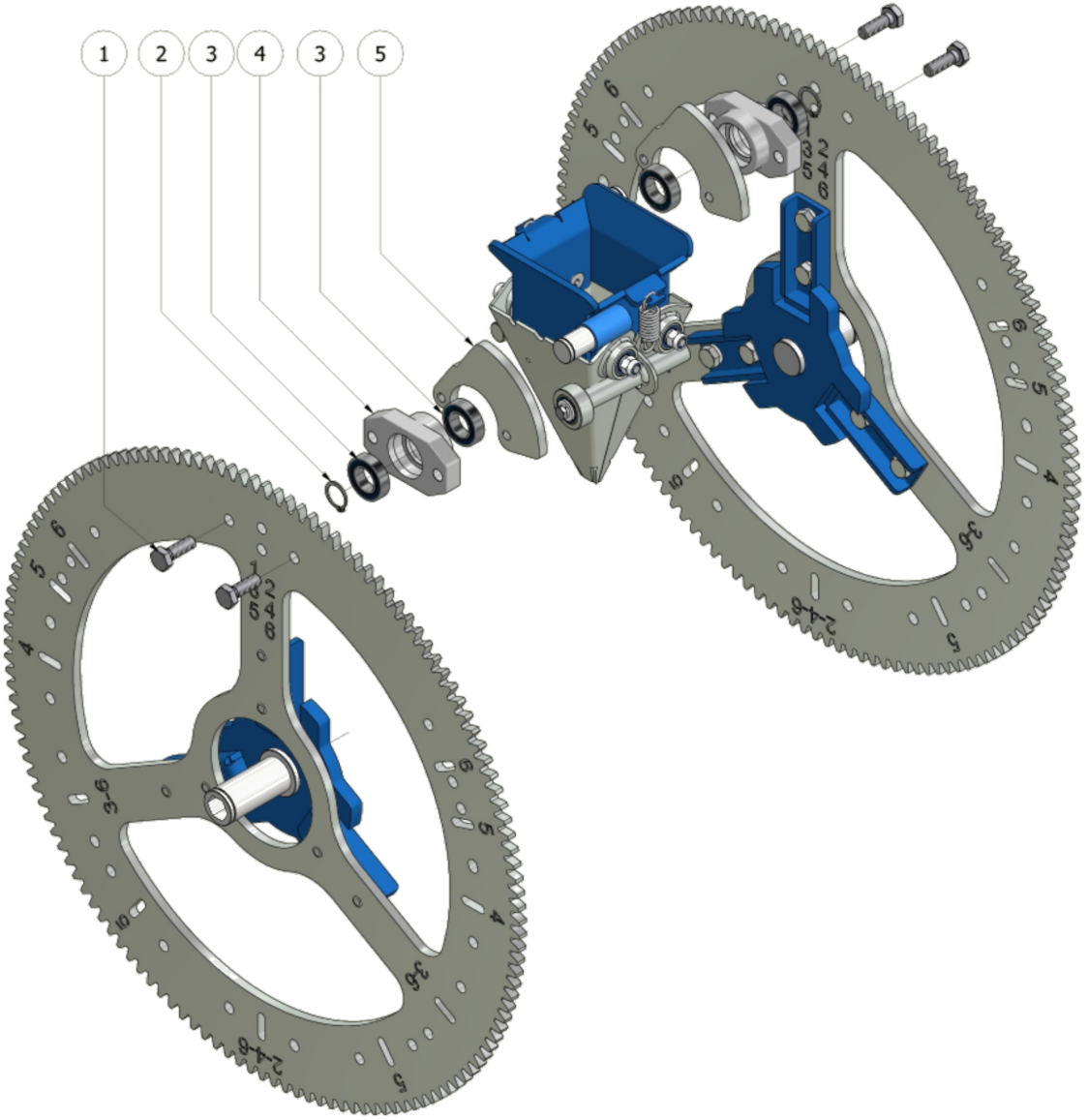

COSTRUZIONI MECCANICHE Ferrari

FPA evolution MULTIPLA

Supporto e camma bicchiere

Description

TAVOLA DRAWING **06**

N°	CODICE	DESCRIZIONE	DESCRIPTION	Q.tà
1	**00000081**	VITE M10 X 30		4
2	**00000194**	SEEGER ESTERNO Ø20		2
3	**00001138**	CUSCINETTO 61904		4
4	**FER01219**	SUPPORTO CAMMA APERTURA BICCHIERE		2
5	**FER01220**	CAMMA COMANDO APERTURA BICCHIERE		2
6				
7				
8				
9				
10				
11				
12				
13				
14				
15				
16				
17				
18				
19				
20				

COSTRUZIONI MECCANICHE Ferrari

FPA evolution MULTIPLA

Bicchieri
Description

TAVOLA DRAWING **07**

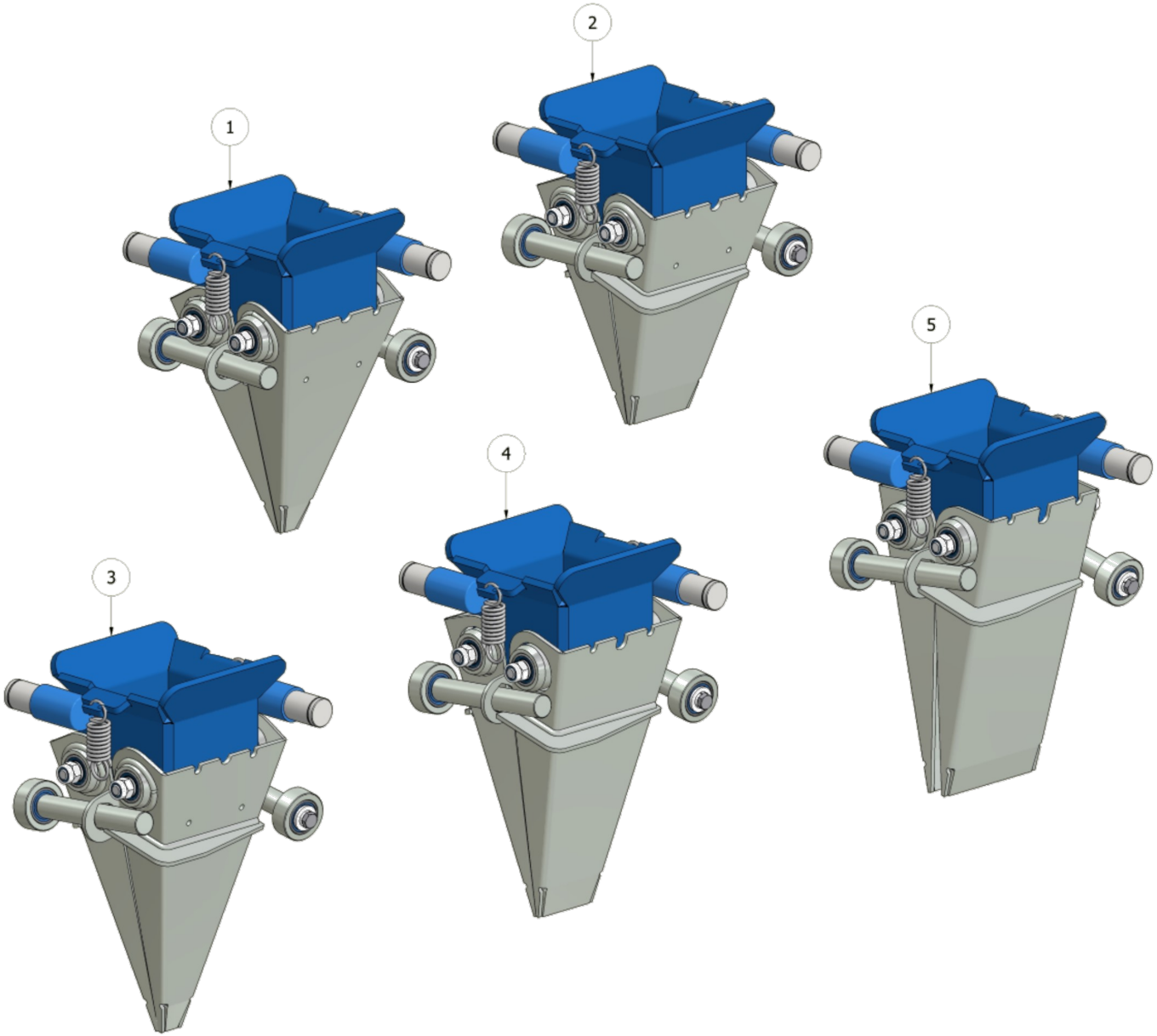

COSTRUZIONI MECCANICHE Ferrari

FPA evolution MULTIPLA

Bicchieri
Description

TAVOLA DRAWING **07**

N°	CODICE	DESCRIZIONE	DESCRIPTION	Q.tà
1	**FER01213**	BICCHIERE COMPLETO - TIPOLOGIA A		/
2	**FER01214**	BICCHIERE COMPLETO - TIPOLOGIA B		/
3	**FER01215**	BICCHIERE COMPLETO - TIPOLOGIA C		/
4	**FER01216**	BICCHIERE COMPLETO - TIPOLOGIA D		/
5	**FER01217**	BICCHIERE COMPLETO - TIPOLOGIA E		/
6				
7				
8				
9				
10				
11				
12				
13				
14				
15				
16				
17				
18				
19				
20				

COSTRUZIONI MECCANICHE Ferrari

FPA evolution MULTIPLA

Bicchiere e tazze
Description

TAVOLA DRAWING **08**

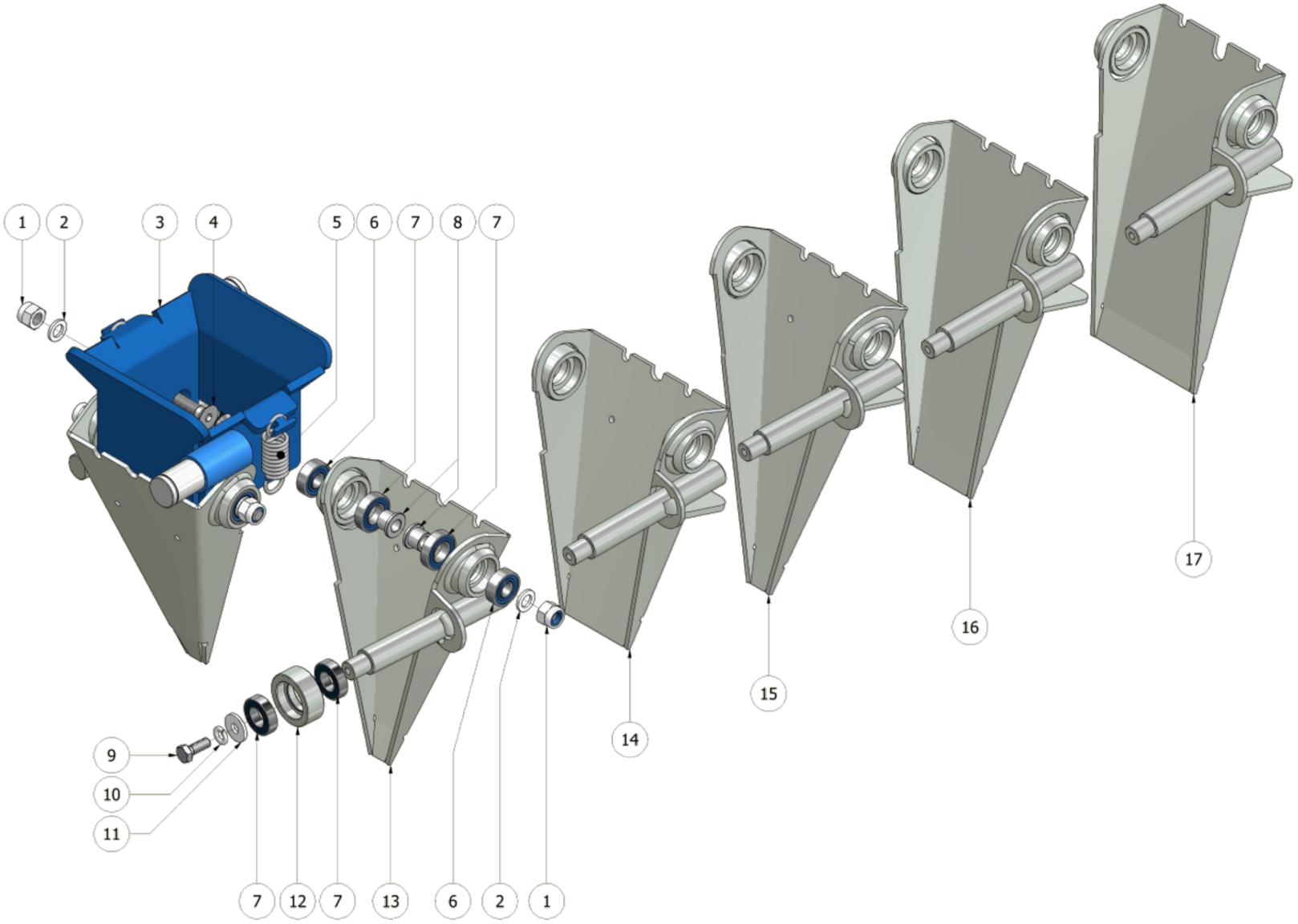

COSTRUZIONI MECCANICHE Ferrari

FPA evolution MULTIPLA

Bicchiere e tazze
Description

TAVOLA DRAWING **08**

N°	CODICE	DESCRIZIONE	DESCRIPTION	Q.tà
1	**00000077**	DADO AUTOBLOCCANTE M8		4
2	**00000161**	ROSETTA M8		4
3	**FER01208**	CORPO BICCHIERE FPA		1
4	**00001178**	VITE M8 X 35		4
5	**FER00661**	MOLLA TRAZ. Ø16,5X53 FILO Ø2 FPA BICCHIERE		2
6	**00000180**	CUSCINETTO 608		4
7	**00000906**	CUSCINETTO 61901		8
8	**00000567**	BOCCOLA D8 CON BATTUTA (8 X 12 X 10.5)		4
9	**00000041**	VTE M6 X 16		2
10	**00000158**	ROSETTA ELASTICA SPACCATA M6		2
11	**00000159**	ROSETTA M6		2
12	**FER01202**	RULLINO COMANDO APERTURA BICCHIERE Ø34		2
13	**FER01203**	TAZZA TIPO A		2
14	**FER01204**	TAZZA TIPO B		1
15	**FER01205**	TAZZA TIPO C		1
16	**FER01206**	TAZZA TIPO D		1
17	**FER01207**	TAZZA TIPO E		1
18				
19				
20				

COSTRUZIONI MECCANICHE Ferrari

FPA evolution MULTIPLA

Carter elemento
Description

TAVOLA DRAWING **09**

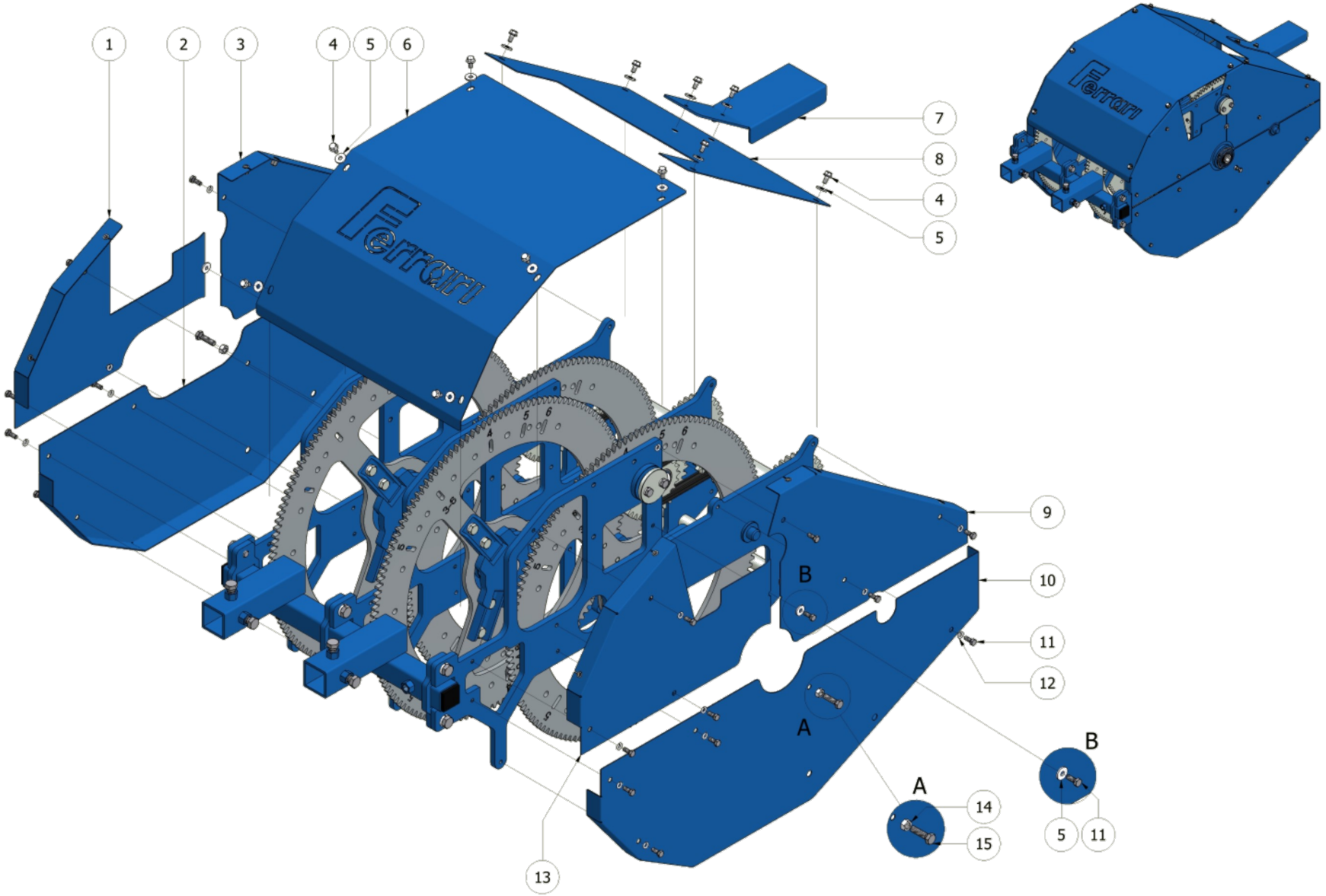

COSTRUZIONI MECCANICHE Ferrari

FPA evolution MULTIPLA

Carter elemento
Description

TAVOLA DRAWING **09**

N°	CODICE	DESCRIZIONE	DESCRIPTION	Q.tà
1	**FER01149**	CARTER POSTERIORE SUPERIORE SX ELEMENTO FPA MULT		1
2	**FER01145**	CARTER INFERIORE SX ELEMENTO FPA		1
3	**FER01146**	CARTER ANTERIORE SUPERIORE SX ELEMENTO FPA MULT		1
4	**00001198**	VITE TE CON FLANGIA ZIGRINATE M6X12 ZINCATO		12
5	**00000159**	ROSETTA M6 UNI 6593 ZINCATO		14
6	**FER01150**	CARTER CENTRALE POSTERIORE ELEMENTO FPA MULTI-PLA		1
7	**FER01152**	CARTERINO COPRI CATENA TRASMISSIONE CENTRALE		1
8	**FER01151**	CARTER CENTRALE ANTERIORE ELEMENTO FPA MULTIPLA		1
9	**FER01148**	CARTER ANTERIORE SUPERIORE DX ELEMENTO FPA MULT		1
10	**FER01144**	CARTER INFERIORE DX ELEMENTO FPA		1
11	**00000041**	VTE M6 X 16 UNI5739 ZINCATO		22
12	**00000158**	ROSETTA M6 UNI 1751-A ZINCATO		20
13	**FER01147**	CARTER POSTERIORE SUPERIORE DX ELEMENTO FPA MULT		1
14	**00000076**	DADO M8 UNI5588 ZINCATO		2
15	**00000063**	VTE M8 X 30 UNI5739 ZINCATO		2
16				
17				
18				
19				
20				

COSTRUZIONI MECCANICHE Ferrari

FPA evolution MULTIPLA

Scivoli premitelo
Description

TAVOLA DRAWING **10**

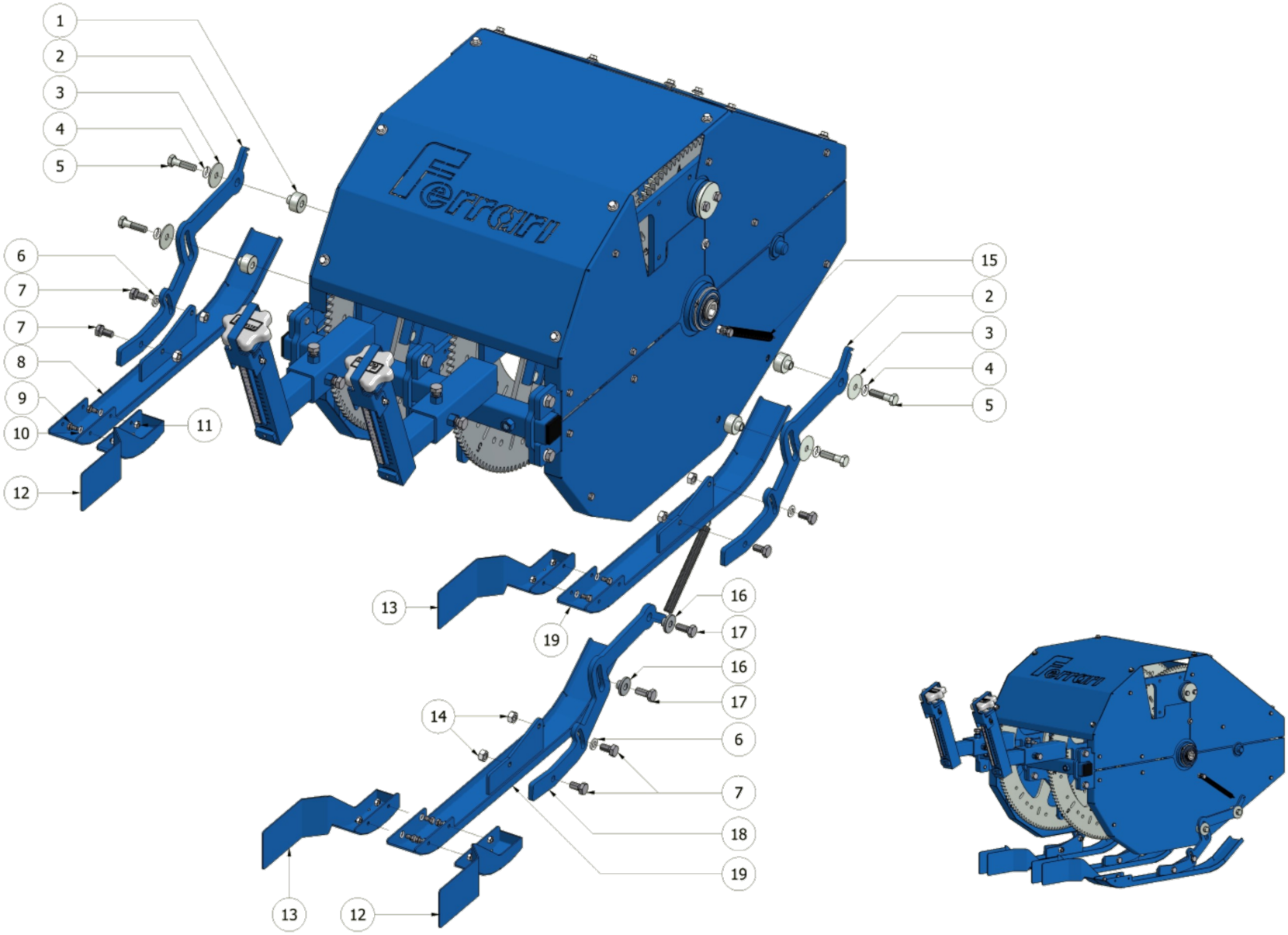

COSTRUZIONI MECCANICHE Ferrari

FPA evolution MULTIPLA

Scivoli premitelo
Description

TAVOLA DRAWING **10**

N°	CODICE	DESCRIZIONE	DESCRIPTION	Q.tà
1	**FER01193**	BUSSOLA BRACCIO SCIVOLO PREMITELO		4
2	**FER01190**	BRACCIO SCIVOLO PREMITELO FPA		2
3	**00001320**	RONDELLA FASCIA LARGA D10X40 ZINCATA		4
4	**00000166**	ROSETTA ELASTICA SPACCATA M10		4
5	**00001191**	VTE M10 X 40		4
6	**00000165**	ROSETTA M10		3
7	**00000079**	VTE M10 X 20		6
8	**FER01195**	SCIVOLO PREMITELO SX		1
9	**00000040**	VTE M6 X 12		8
10	**00000158**	ROSETTA ELASTICA SPACCATA M6		8
11	**00000056**	DADO M6		8
12	**FER01196**	SCIVOLO GUIDA PIANTINE SX		2
13	**FER01197**	SCIVOLO GUIDA PIANTINE DX		2
14	**00000092**	DADO M10		6
15	**FER00654**	MOLLA TRAZ. Ø14,5x176 FILO Ø1.5 ESPULSORE FMAX		3
16	**FER01223**	BUSSOLA BRACCIO SCIVOLO PREMITELO CENTRALE		2
17	**00000080**	VTE M10 X 25		2
18	**FER01198**	SUPPORTO SCIVOLO PREMITELO CENTRALE SU FPA MULT.		1
19	**FER01194**	SCIVOLO PREMITELO DX		2
20				

COSTRUZIONI MECCANICHE Ferrari

FPA evolution MULTIPLA

Ruote assolcatrici posteriori
Description

TAVOLA DRAWING **11**

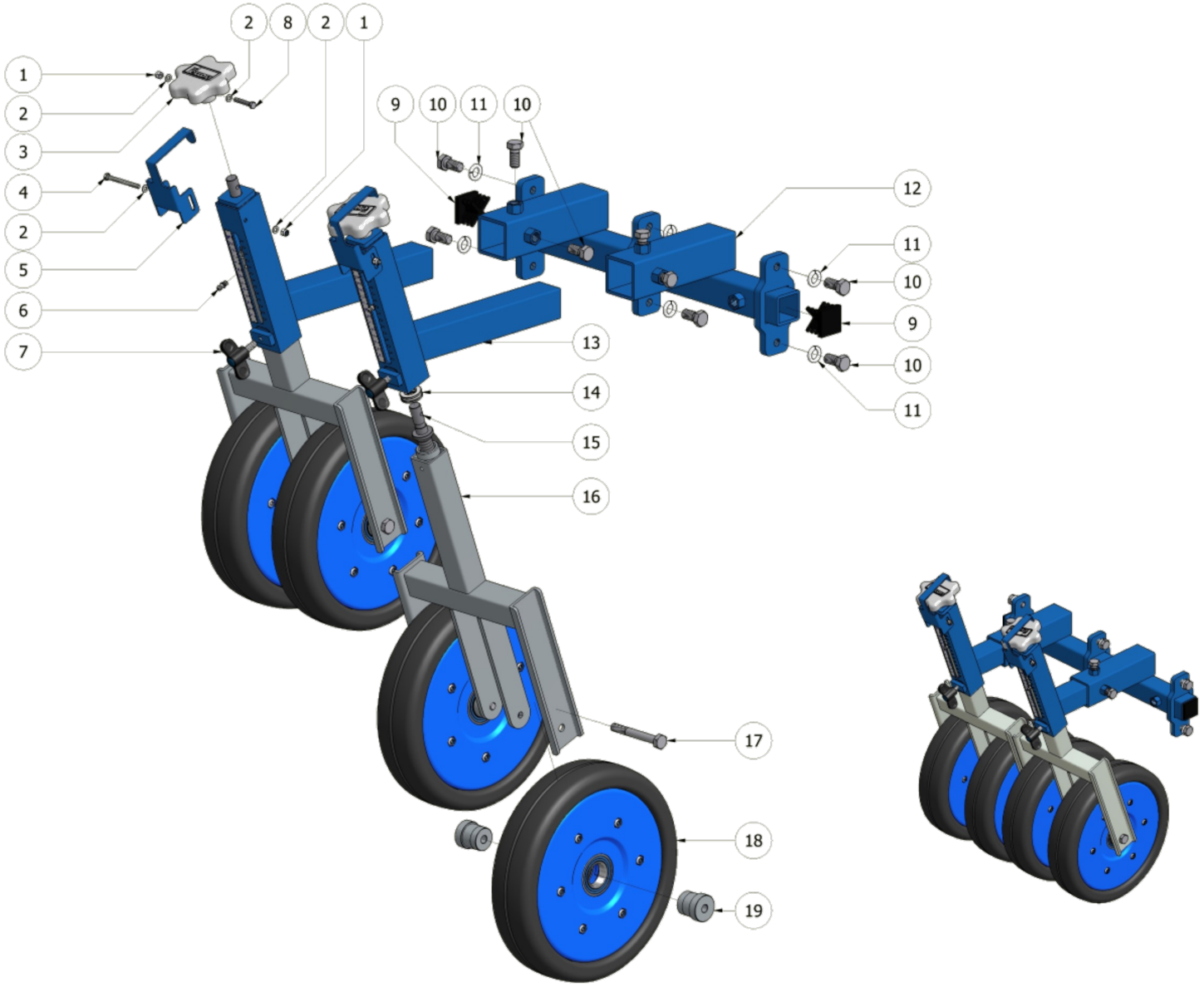

COSTRUZIONI MECCANICHE Ferrari

FPA evolution MULTIPLA

Ruote assolcatrici posteriori
Description

TAVOLA DRAWING **11**

N°	CODICE	DESCRIZIONE	DESCRIPTION	Q.tà
1	**00000037**	DADO AUTOBLOCCANTE M5		4
2	**00000991**	ROSETTA M5		8
3	**FER00044**	POMOLO DI REGOLAZIONE		2
4	**00001311**	VTE M5 x 55		2
5	**FER00287**	FERMO POMOLO		2
6	**00000810**	INGRASSATORE M6		2
7	**00000369**	GALLETTO M8		2
8	**00000035**	VTE M5 X 30		2
9	**00000252**	TAPPO IN PLASTICA 35X35		2
10	**00000096**	VTE M12 X 25		10
11	**00000169**	ROSETTA ELASTICA SPACCATA M12		6
12	**FER01155**	SUPPORTO RUOTE RINCALZO POSTERIORI FPA MULTIPLA		1
13	**FER01162**	SOSTEGNO E REGOLAZ. ORIZZONTALE RUOTE POSTERIORI		2
14	**00000349**	CUSCINETTO R81 51102		2
15	**FER00016**	BARRA FILETTATA TR18x4 PER REGISTRO RUOTE		2
16	**FER01182**	SOSTEGNO E REGOL. VERTICALE RUOTE POST. FPA MULT.		2
17	**00000719**	VTE M10 X 80		4
18	**FER01183**	RUOTA ASSOLCATRICE 280x65 FLEX (SENZA BUSSOLA)		4
19	**FER01185**	BUSSOLA RUOTA FLEX 280x65 PER FPA MULTIPLA		8
20				

COSTRUZIONI MECCANICHE Ferrari

FPA evolution MULTIPLA

Coppia conica distributore

Description

TAVOLA DRAWING **12**

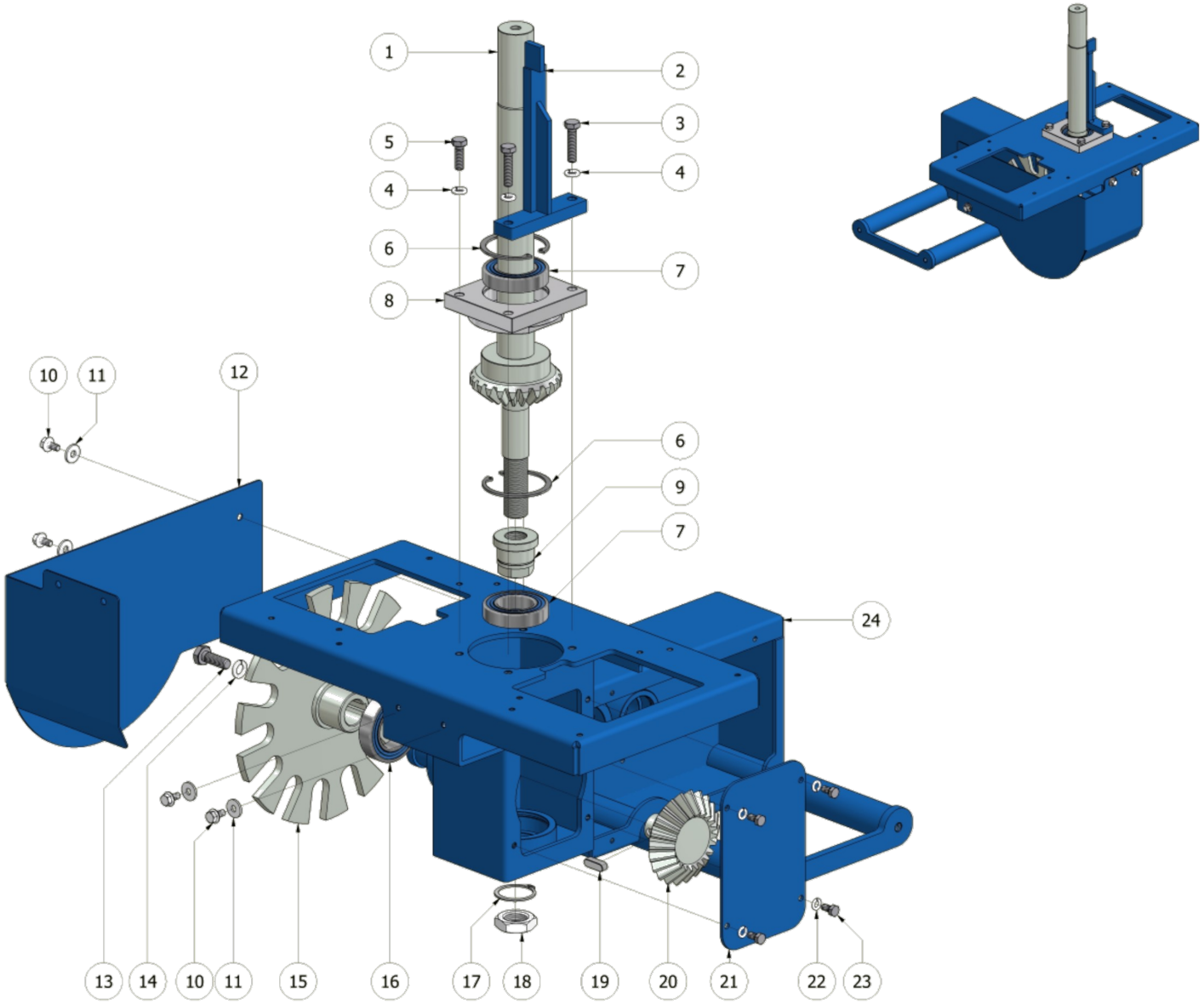

COSTRUZIONI MECCANICHE Ferrari

FPA evolution MULTIPLA

Coppia conica distributore

Description

TAVOLA DRAWING **12**

N°	CODICE	DESCRIZIONE	DESCRIPTION	Q.tà
1	**FER01067**	ALBERO INGRANAGGIO CONICO M4 Z22 FX MULTIPLA		1
2	**FER01049**	COMANDO INTERNO APERTURA BICCHIERE INTERFILA 23cm.		1
3	**00001202**	VTE M8 X 35		2
4	**00000162**	ROSETTA ELASTICA SPACCATA M8		4
5	**00000062**	VTE M8 X 25		2
6	**00000202**	SEEGER INTERNO 62		2
7	**00000183**	CUSCINETTO 6007		2
8	**FER01048**	FLANGIA SUPPORTO DISTRIBUTORE		1
9	**FER01088**	BUSSOLA REGISTRO COPPIA CONICA MULTIPLA		1
10	**00001198**	VITE M6 X 12		4
11	**00000159**	ROSETTA M6		4
12	**FER01094**	CARTER RIPARO INTERMITTORE FPA MULTIPLA		1
13	**00000081**	VTE M10 X 30		1
14	**00000166**	ROSETTA ELASTICA SPACCATA M10		1
15	**FER01068**	INTERMITTORE FPA MULTIPLA		1
16	**00000288**	CUSCINETTO 6008		1
17	**00000199**	SEEGER ESTERNO 35		1
18	**00000155**	DADO M22X1.5		1
19	**00000363**	LINGUETTA FORMA A 8X7X25		1
20	**FER01066**	PIGNONE CONICO M4 Z22 MULTIPLA		1

COSTRUZIONI MECCANICHE Ferrari

FPA evolution MULTIPLA

Coppia conica distributore

Description

TAVOLA DRAWING **12**

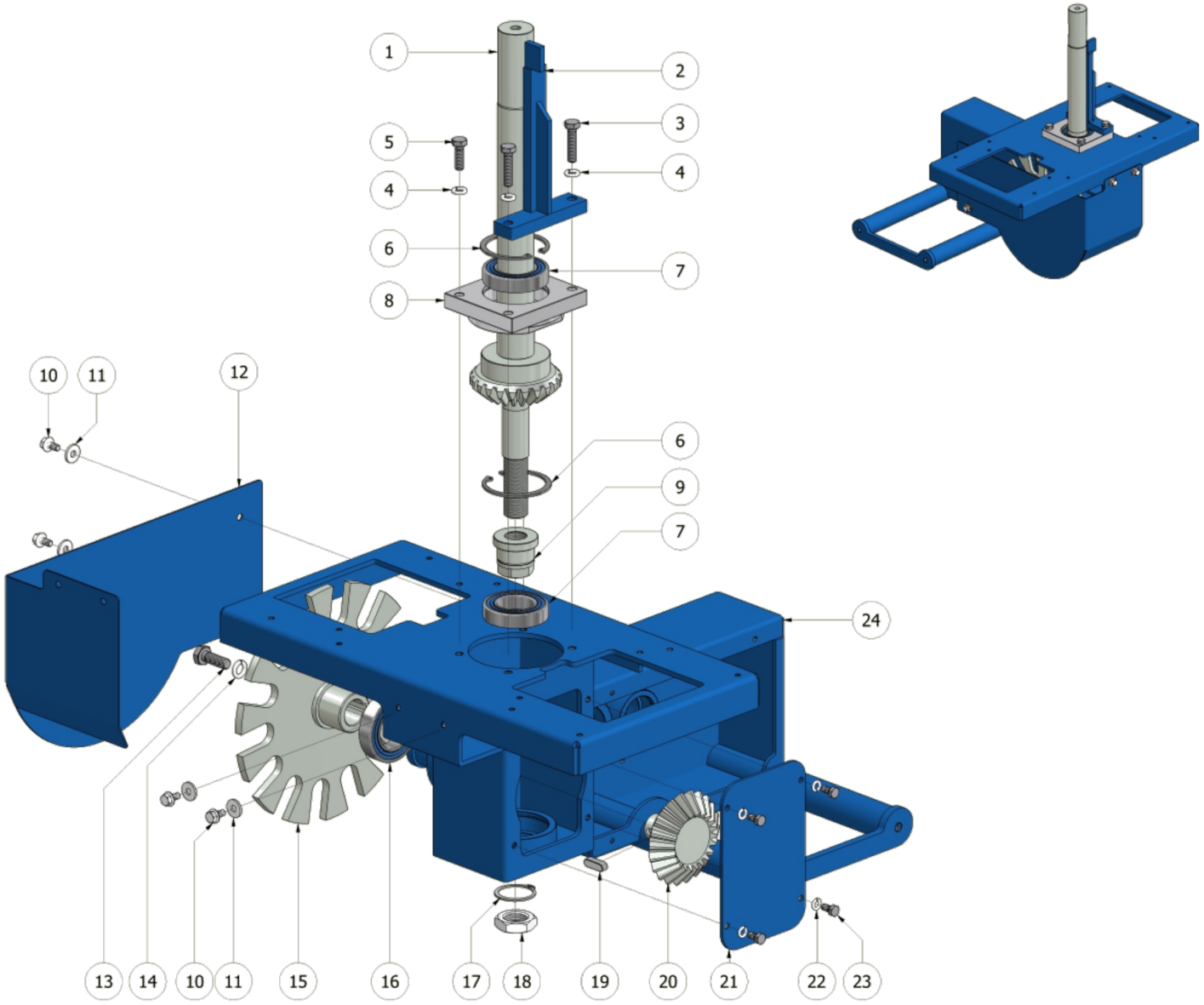

COSTRUZIONI MECCANICHE Ferrari

FPA evolution MULTIPLA

Coppia conica distributore
Description

TAVOLA DRAWING **12**

N°	CODICE	DESCRIZIONE	DESCRIPTION	Q.tà
21	**FER01168**	CARTER CHIUSURA SCATOLA COPPIA CONICA FX MULT.		1
22	**00000158**	ROSETTA ELASTICA SPACCATA M6		4
23	**00000040**	VTE M6 X 12		4
24	**FER01039**	SCATOLA TRASMISSIONE DISTRIBUTORE FPA MULTIPLA		1
25				
26				
27				
28				
29				
30				
31				
32				
33				
34				
35				
36				
37				
38				
39				
40				

COSTRUZIONI MECCANICHE Ferrari

FPA evolution MULTIPLA

Assemblaggio distributore
Description

TAVOLA DRAWING **13**

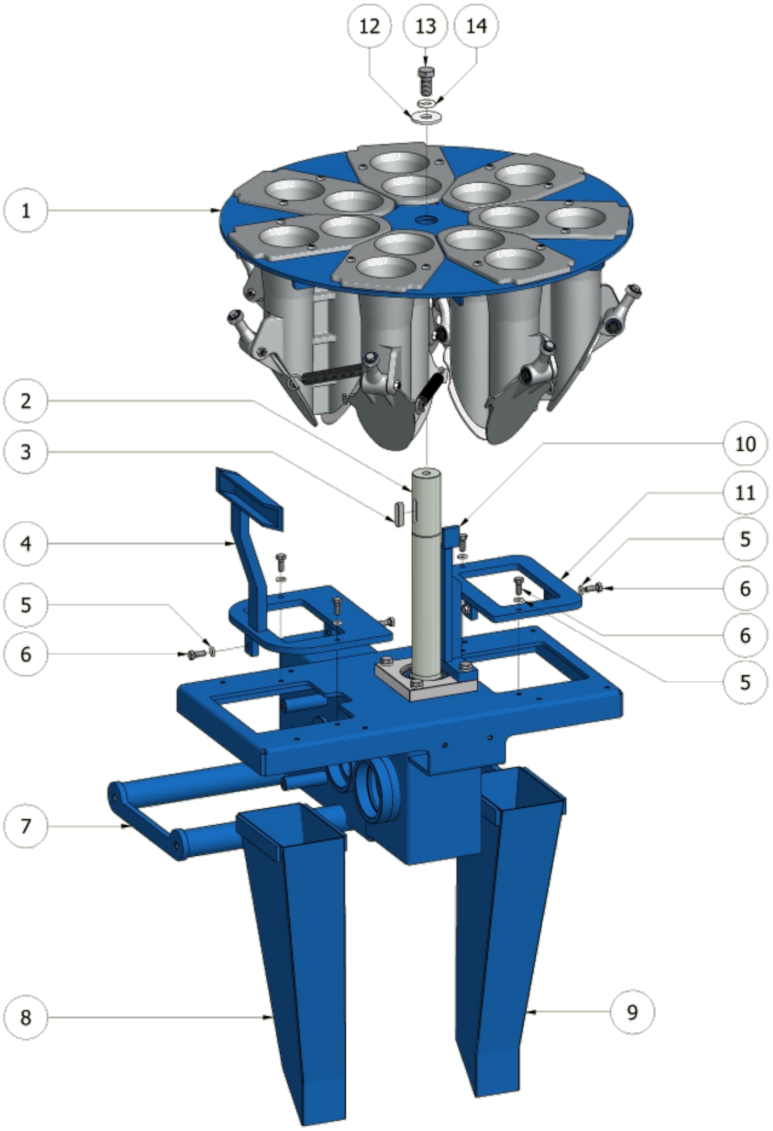



COSTRUZIONI MECCANICHE Ferrari

FPA evolution MULTIPLA

Assemblaggio distributore
Description

TAVOLA DRAWING **13**

N°	CODICE	DESCRIZIONE	DESCRIPTION	Q.tà
1	**FER01077**	DISTRIBUTORE INTERFILA 23 ASSEMBLATO		1
2	**FER01067**	ALBERO INGRANAGGIO CONICO M4 Z22 FX MULTIPLA		1
3	**00000218**	LINGUETTA FORMA A 8X7X30		1
4	**FER01051**	COMANDO ESTERNO APERTURA BICCHIERE INTERFILA 23cm.		1
5	**00000158**	ROSETTA ELASTICA SPACCATA M6		8
6	**00000041**	VTE M6 X 16		8
7	**FER01039**	SCATOLA TRASMISSIONE DISTRIBUTORE FPA MULTIPLA		1
8	**FER01040**	BICCHIERE SX FPA MULTIPLA INTERFILA 22cm.		1
9	**FER01041**	BICCHIERE DX FPA MULTIPLA INTERFILA 22cm.		1
10	**FER01049**	COMANDO INTERNO APERTURA BICCHIERE INTERFILA 23cm.		1
11	**FER01050**	SUPPORTO BICCHIERE SX PER INTERFILA 23cm.		1
12	**00000364**	ROSETTA M12		1
13	**00000096**	VTE M12 X 25		1
14	**00000169**	ROSETTA ELASTICA SPACCATA M12		1
15				
16				
17				
18				
19				
20				

Distributore
Description

TAVOLA DRAWING **14**

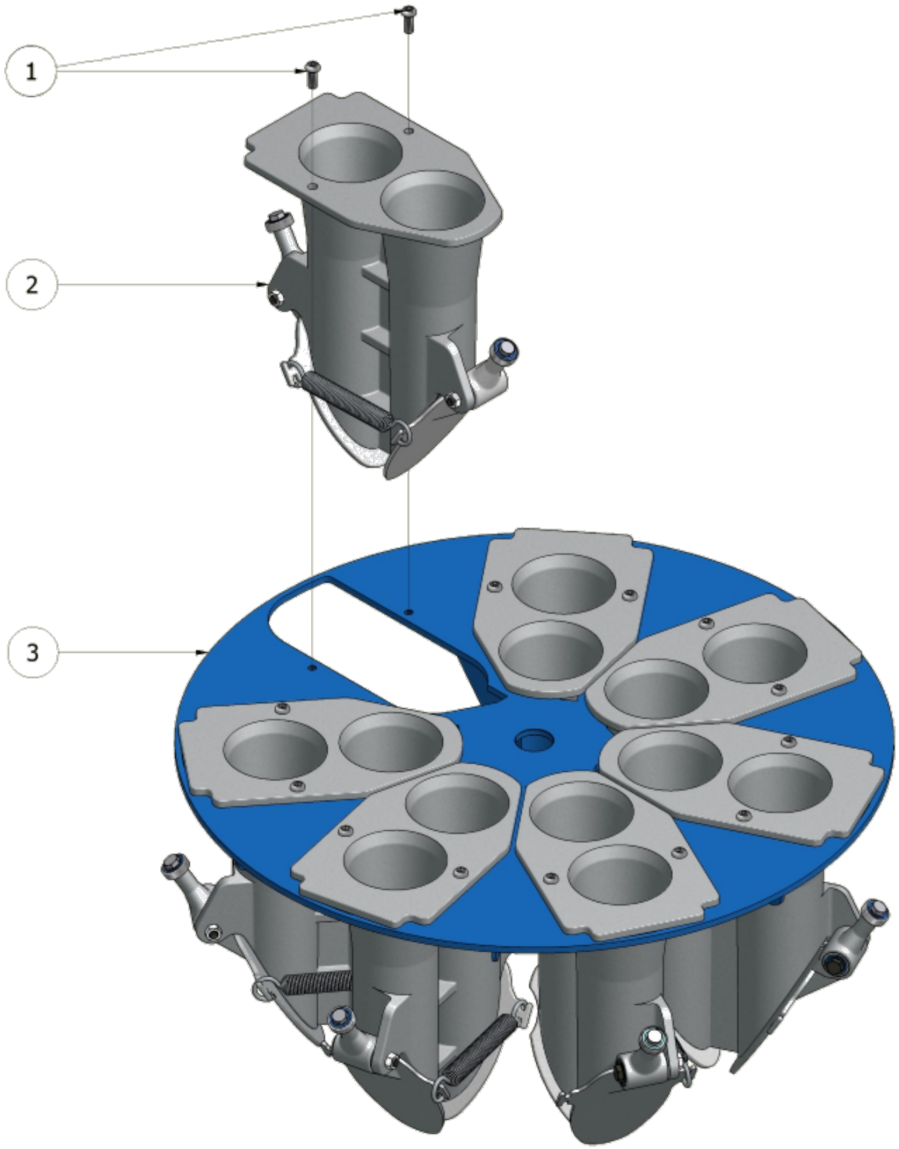

COSTRUZIONI MECCANICHE Ferrari

FPA evolution MULTIPLA

Distributore
Description

TAVOLA DRAWING **14**

N°	CODICE	DESCRIZIONE	DESCRIPTION	Q.tà
1	**00000042**	VITE M6X16		14
2	**FER01199**	BICCHIERE COMPLETO FX MULTIPLA		7
3	**FER01069**	PIATTO DISTRIBUTORE PER INTERFILA 23cm.		1
4				
5				
6				
7				
8				
9				
10				
11				
12				
13				
14				
15				
16				
17				
18				
19				
20				

COSTRUZIONI MECCANICHE Ferrari

FPA evolution MULTIPLA

Bicchiere distributore
Description

TAVOLA DRAWING **15**

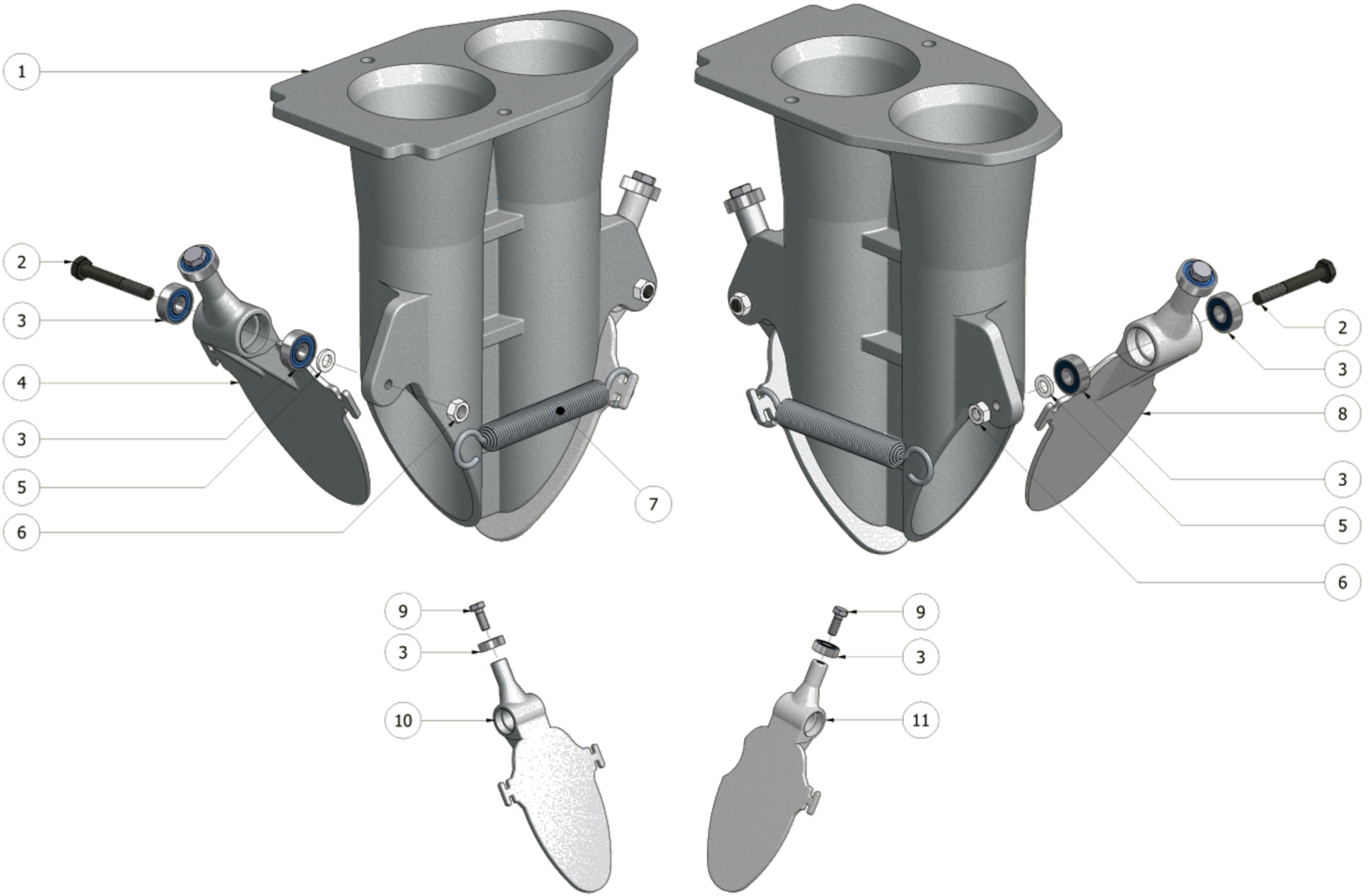

COSTRUZIONI MECCANICHE Ferrari

FPA evolution MULTIPLA

Bicchiere distributore
Description

TAVOLA DRAWING **15**

N°	CODICE	DESCRIZIONE	DESCRIPTION	Q.tà
1	**FER01046**	BICCHIERE DOPPIO INTERFILA 23cm.		1
2	**00001502**	VTE M6 X 45		2
3	**00000184**	CUSCINETTO 626		6
4	**FER01076**	PALETTA BICCHIERE DOPPIO COMPLETA		1
5	**00000157**	ROSETTA M6		2
6	**00000056**	DADO M6		2
7	**FER00678**	MOLLA A TRAZ. Ø14X97 FILOØ1.2+GANCI - BICCH.DOPPIO		1
8	**FER01079**	PALETTA BICCHIERE DOPPIO TAGLIATA COMPLETA		1
9	**00000041**	VTE M6 X 16		2
10	**FER01044**	PALETTA CHIUSURA BICCHIERE DOPPIO		1
11	**FER01078**	PALETTA CHIUSURA BICCHIERE DOPPIO TAGLIATA		1
12				
13				
14				
15				
16				
17				
18				
19				
20				

COSTRUZIONI MECCANICHE Ferrari

FPA evolution MULTIPLA

Carter copri distributore

Description

TAVOLA DRAWING **16**

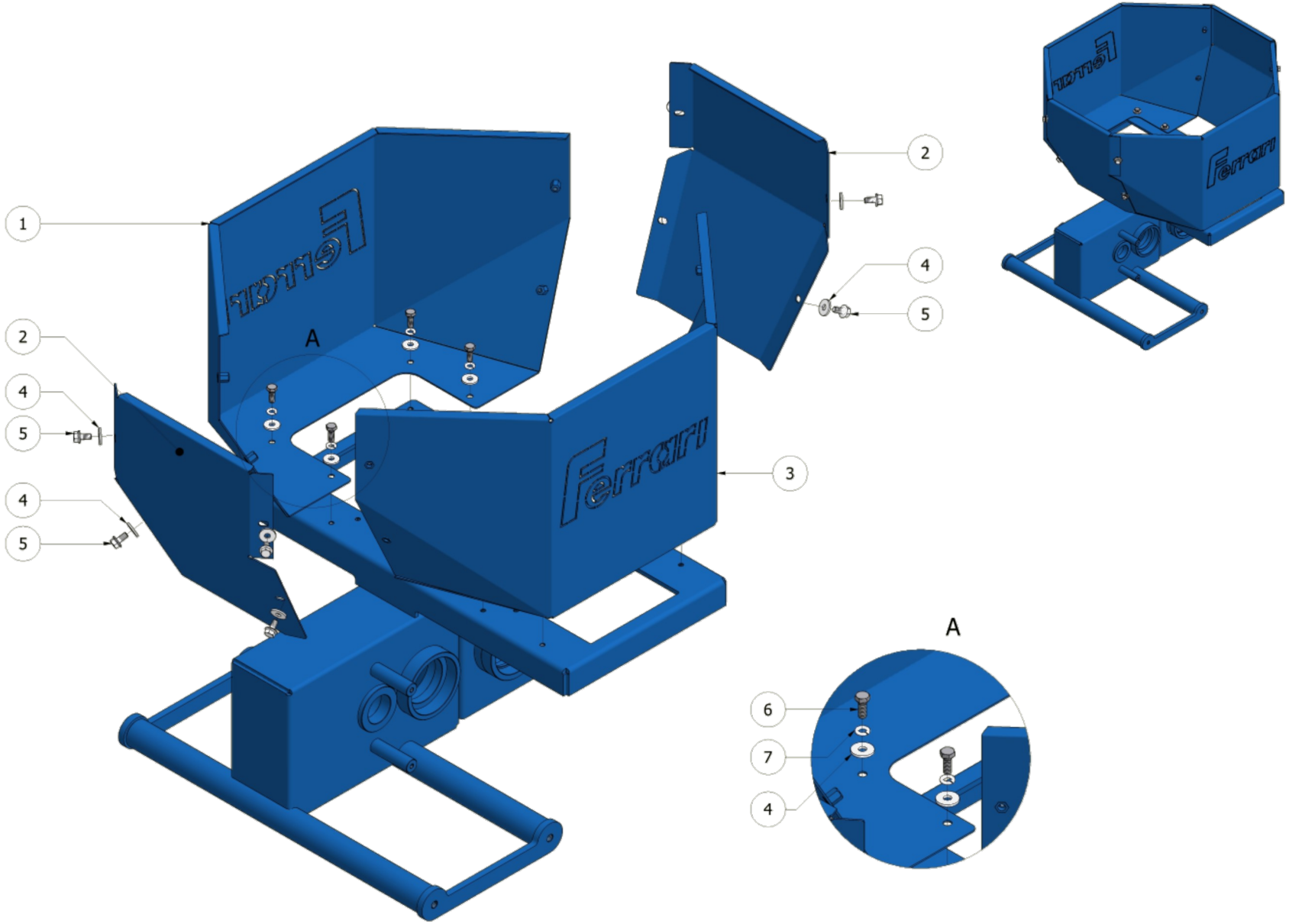

COSTRUZIONI MECCANICHE Ferrari

FPA evolution MULTIPLA

Carter copri distributore
Description

TAVOLA DRAWING **16**

N°	CODICE	DESCRIZIONE	DESCRIPTION	Q.tà
1	**FER01084**	CARTER SX COPRI BICCHIERI DISTRIBUTORE FPA MULT.		1
2	**FER01087**	CARTER CENTRALE COPRI BICCHIERI DISTRIBUTORE FPA MULT.		2
3	**FER01085**	CARTER DX COPRI BICCHIERI DISTRIBUTORE FPA MULT.		1
4	**00000159**	ROSETTA M6		16
5	**00001198**	VITE M6 X 12		8
6	**00000041**	VITE M6 X 16		8
7	**00000158**	ROSETTA ELASTICA SPACCATA M6		8
8				
9				
10				
11				
12				
13				
14				
15				
16				
17				
18				
19				
20				

COSTRUZIONI MECCANICHE Ferrari

FPA evolution MULTIPLA

Trasmissione distributore

Description

TAVOLA DRAWING **17**

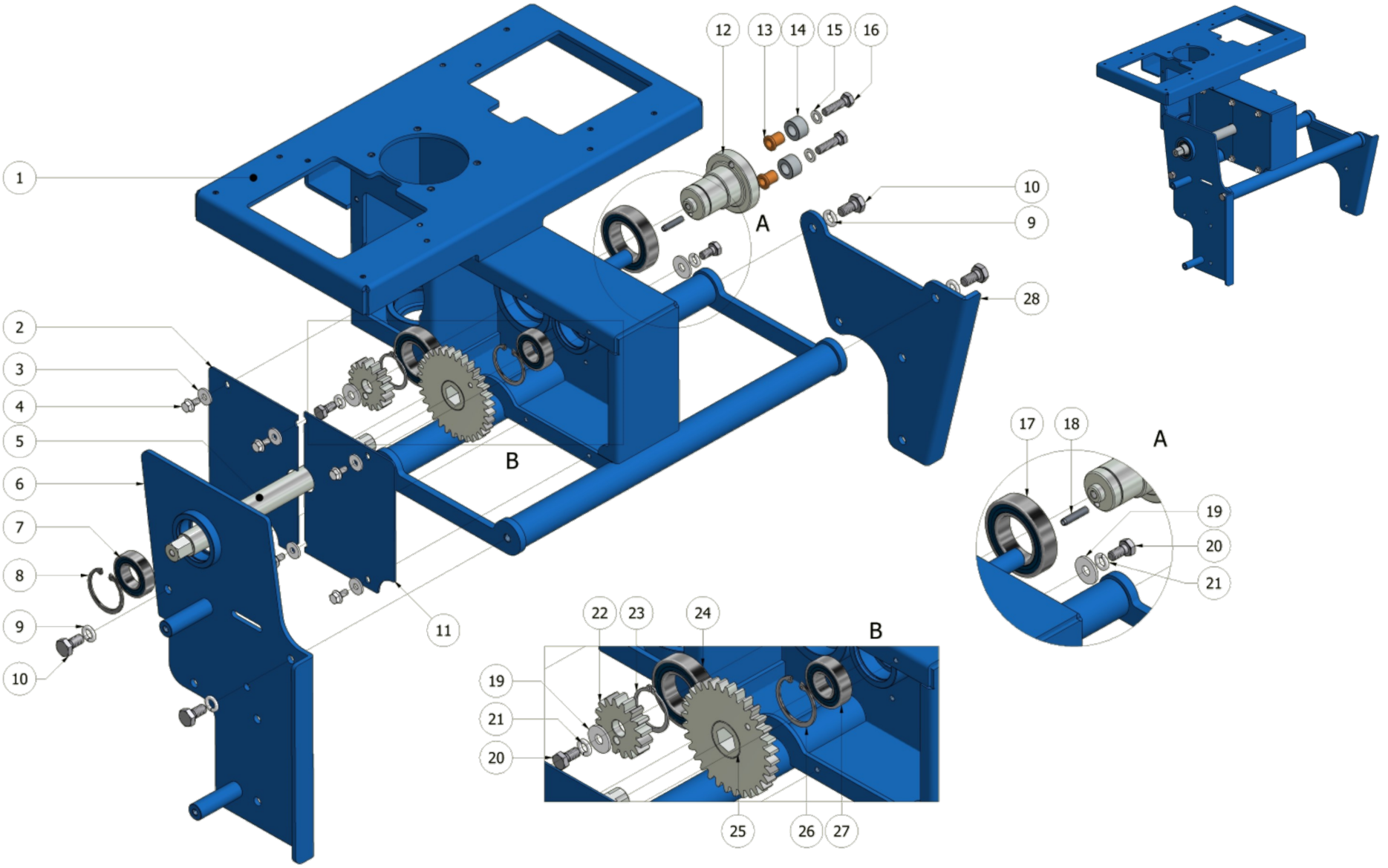

COSTRUZIONI MECCANICHE Ferrari

FPA evolution MULTIPLA

Trasmissione distributore
Description

TAVOLA DRAWING **17**

N°	CODICE	DESCRIZIONE	DESCRIPTION	Q.tà
1	**FER01039**	SCATOLA TRASMISSIONE DISTRIBUTORE FPA MULTIPLA		1
2	**FER01092**	CARTER CHIUSURA SCATOLA TRASMISSIONE FPA MULT.		1
3	**00000159**	ROSETTA M6		6
4	**00001198**	VITE M6 X 12		6
5	**FER01091**	ALBERO COMANDO TRASMISSIONE DISTRIBUTORE FPA MULT.		1
6	**FER01095**	SUPPORTO DISTRIBUTORE FPA MULTIPLA - LATO TRASM.		1
7	**00000455**	CUSCINETTO 6005		1
8	**00000630**	SEEGER INTERNO Ø47		1
9	**00000166**	ROSETTA ELASTICA SPACCATA M10		4
10	**00000079**	VTE M10 X 20		4
11	**FER01093**	CARTER CHIUSURA SCATOLA TRASMISSIONE FPA MULT.		1
12	**FER01062**	COMANDO INTERMITTORE FPA MULTIPLA		1
13	**00001281**	BOCCOLA FLANGIATA IN BRONZO D. 8x12x16x2x16		2
14	**FER01167**	RULLINO Ø12x21,7x12,9 ZINCATO		2
15	**00000161**	ROSETTA M8		2
16	**00000063**	VTE M8 X 30		2
17	**00000288**	CUSCINETTO 6008		1
18	**00001446**	SPINA ELASTICA 6X26		1
19	**00000163**	ROSETTA M8		2
20	**00000060**	VTE M8 X 16		2

COSTRUZIONI MECCANICHE Ferrari

FPA evolution MULTIPLA

Trasmissione distributore

Description

TAVOLA DRAWING **17**

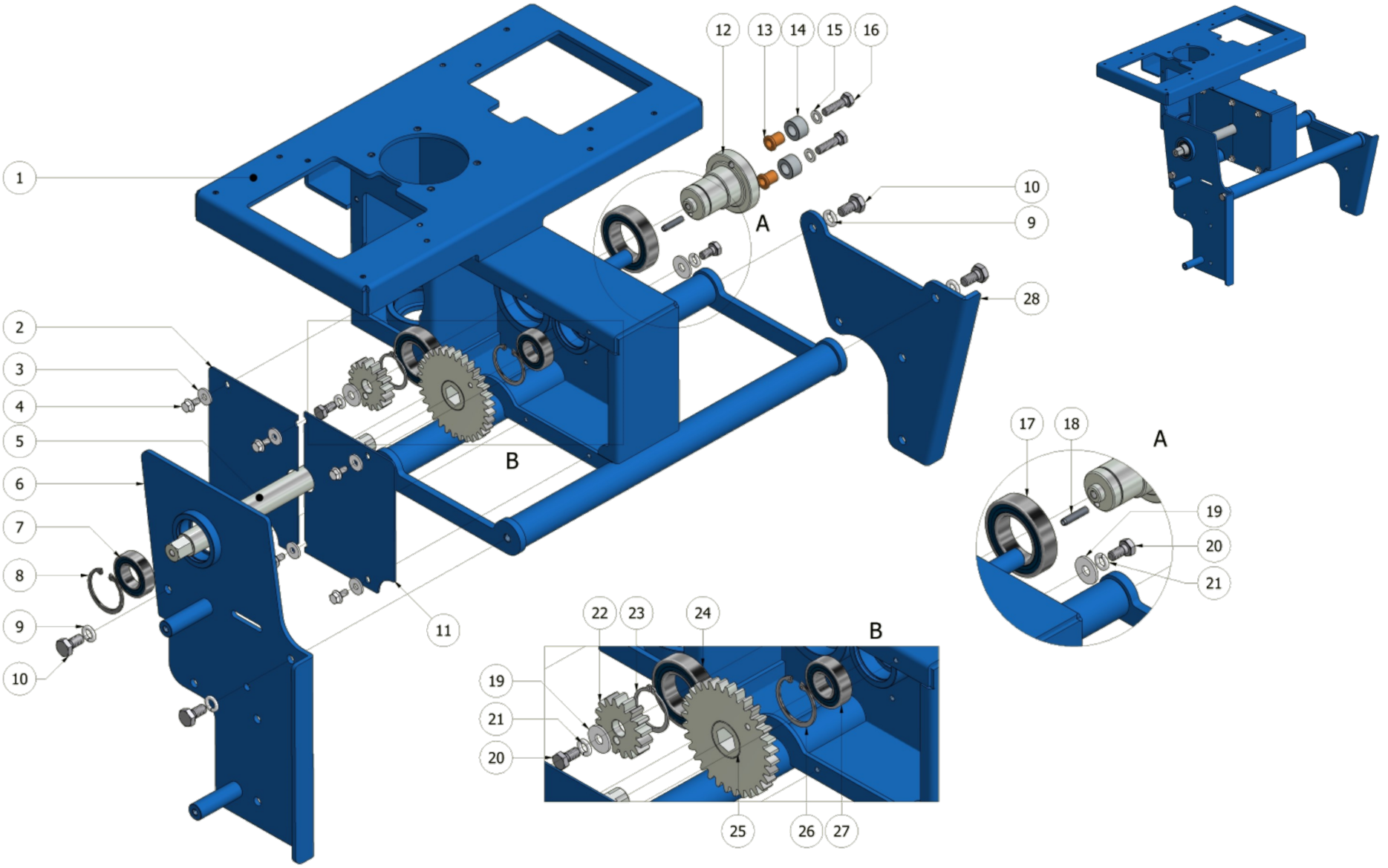

COSTRUZIONI MECCANICHE Ferrari

FPA evolution MULTIPLA

Trasmissione distributore
Description

TAVOLA DRAWING **17**

N°	CODICE	DESCRIZIONE	DESCRIPTION	Q.tà
21	**00000162**	ROSETTA ELASTICA SPACCATA M8		2
22	**FER01089**	INGRANAGGIO Z16 M3 TRASMISSIONE FPA		1
23	**00000199**	SEEGER ESTERNO Ø35		1
24	**00000183**	CUSCINETTO 6007		1
25	**FER01090**	INGRANAGGIO Z32 M3 TRASMISSIONE FPA		1
26	**00000565**	SEEGER INTERNO Ø42		1
27	**00000181**	CUSCINETTO 6004		1
28	**FER01096**	SUPPORTO DISTRIBUTORE FPA MULTIPLA E FPA		1
29				
30				
31				
32				
33				
34				
35				
36				
37				
38				
39				
40				

COSTRUZIONI MECCANICHE Ferrari

FPA evolution MULTIPLA

Trasmissione elemento-distributore

Description

TAVOLA DRAWING **18**

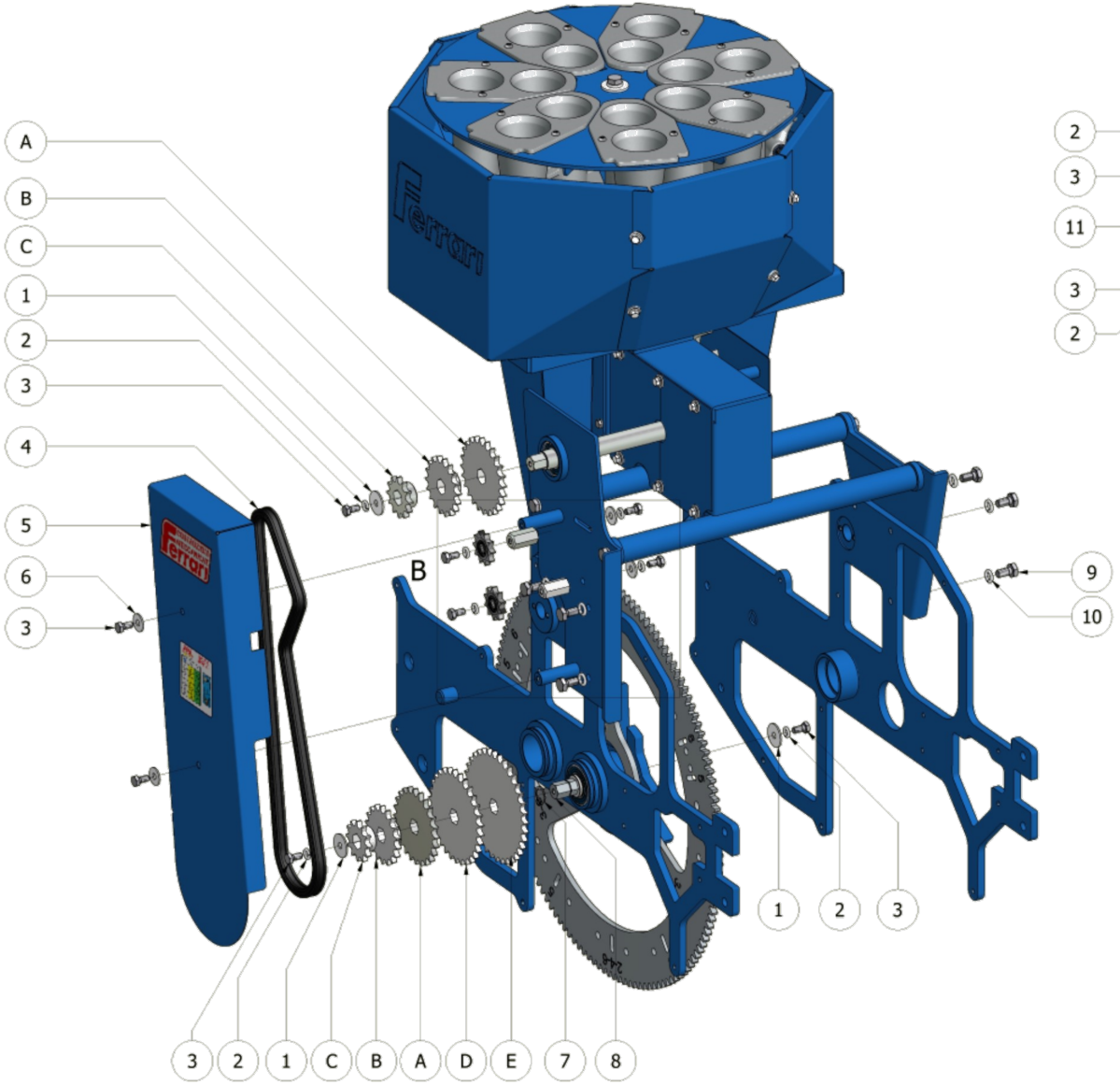

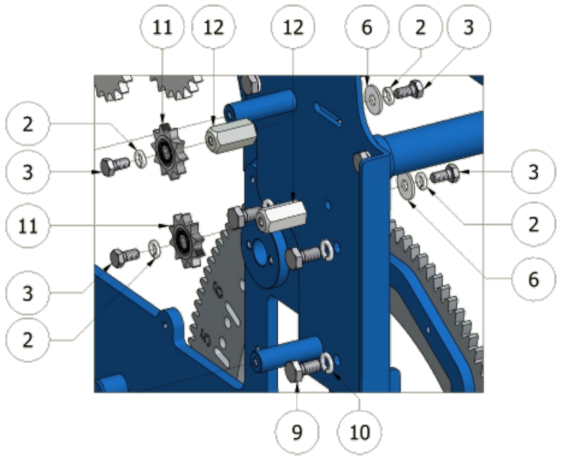

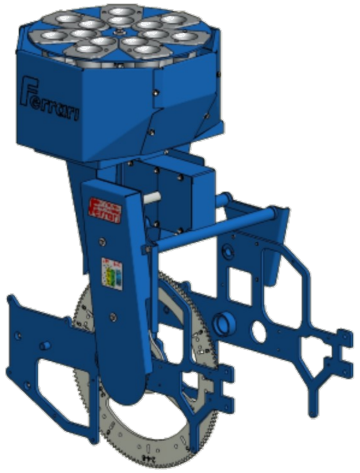

COSTRUZIONI MECCANICHE Ferrari

FPA evolution MULTIPLA

Trasmissione elemento-distributore

Description

TAVOLA DRAWING **18**

N°	CODICE	DESCRIZIONE	DESCRIPTION	Q.tà
1	**00000164**	ROSETTA 9x32		3
2	**00000162**	ROSETTA ELASTICA SPACCATA M8		7
3	**00000060**	VTE M8 X 16		9
4	**FER01054**	CATENA 1/2" PASSI 76+M.C. (Z24 - Z12) TRASM. FPA		1
4	**FER01055**			1
4	**FER01056**	CATENA 1/2" PASSI 76+M.C. (Z24 - Z12) TRASM. FPA		1
4	**FER01057**			1
4	**FER01058**			1
5	**FER01098**	CARTER TRASMISSIONE FPA MULTIPLA		1
6	**00000163**	ROSETTA M8		4
7	**00000194**	SEEGER ESTERNO Ø20		1
8	**FER01175**	ESAGONO SU RUOTA DENTATA PER TRASM. DISTRIBUTORE		1
9	**00000079**	VTE M10 X 20		6
10	**00000166**	ROSETTA ELASTICA SPACCATA M10		6
11	**00000270**	PIGNONE Z10 CON CUSCINETTO		2
12	**FER01097**	COLONNETTA ESAGONO 19x37mm. PER GALOPPINO MOBILE		2
A	**FER01101**	PIGNONE Z24 1/2" 5/16" - TRASMISSIONE FPA		1
B	**FER01102**	PIGNONE Z18 1/2" 5/16" - TRASMISSIONE FPA		2
C	**FER01103**	PIGNONE Z12 1/2" 5/16" - TRASMISSIONE FPA		1
D	**FER01100**	PIGNONE Z30 1/2" 5/16" - TRASMISSIONE FPA		1
E	**FER01099**	PIGNONE Z36 1/2" 5/16" - TRASMISSIONE FPA		1

COSTRUZIONI MECCANICHE Ferrari

FPA evolution MULTIPLA

Portacasse girevole elemento
Description

TAVOLA DRAWING **19**

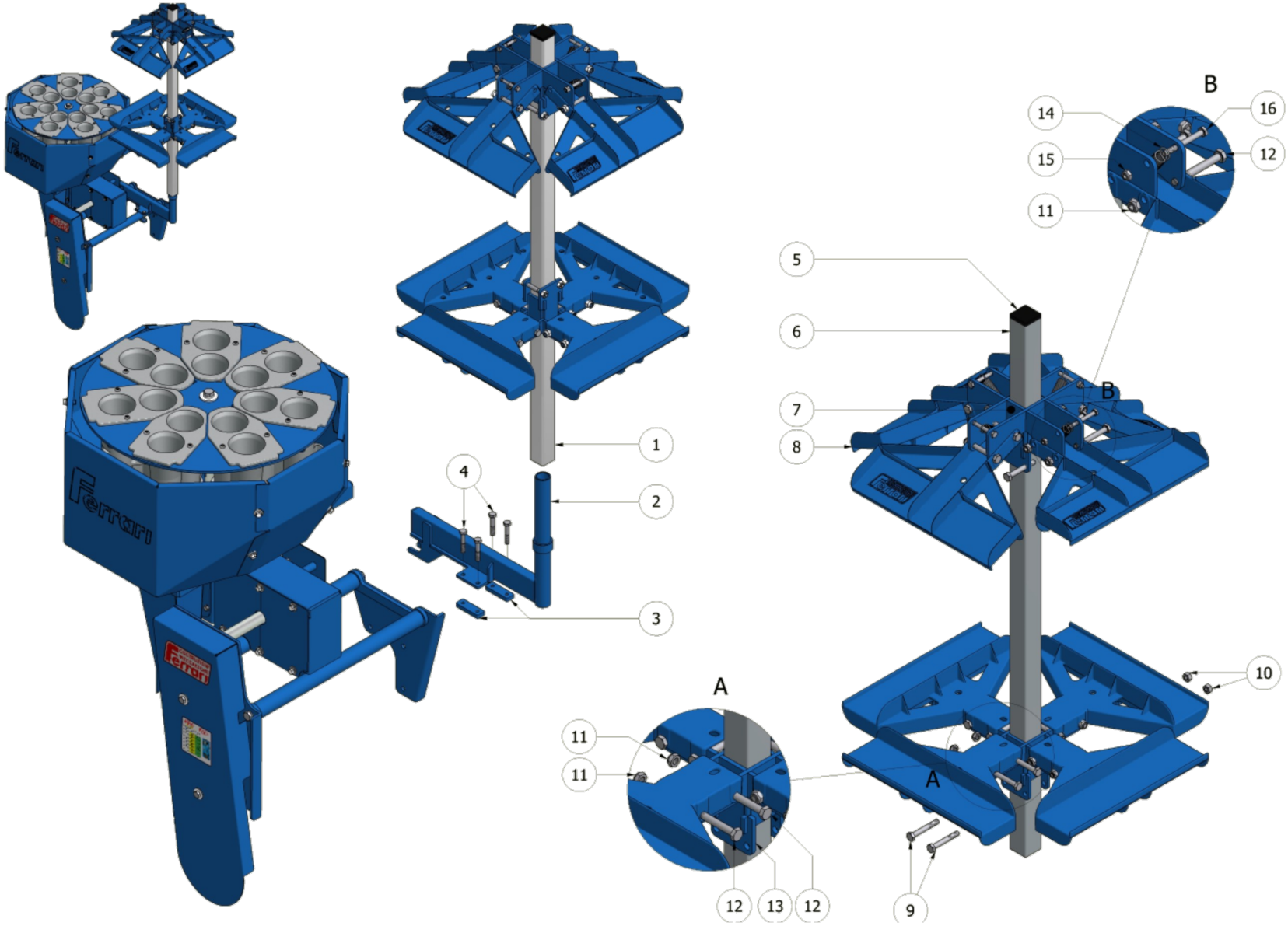

COSTRUZIONI MECCANICHE Ferrari

FPA evolution MULTIPLA

Portacasse girevole elemento
Description

TAVOLA DRAWING **19**

N°	CODICE	DESCRIZIONE	DESCRIPTION	Q.tà
1	**FER01037**	PORTACASSE GIREVOLE		1
2	**FER01218**	SUPPORTO PORTACASSE GIREVOLE FPA MULTIPLA		1
3	**FER01221**	PIASTRINA FISSAGGIO SUPPORTO PORTACASSE GIREVOLE FPA		2
4	**00001220**	VTE M8 X 45 UNI5737 ZINCATO		4
5	**00000252**	TAPPO IN PLASTICA 35 X 35		1
6	**FER00557**	TUBOLARE 35x35 L=1m SUPPORTO PALETTE REGGICASSET-TE		1
7	**FER00558**	SUPPORTO BRACCI REGGICASSETTA SUPERIORE		1
8	**FER00560**	BRACCIO REGGICASSETTA IN PLASTICA		8
9	**00001182**	VITE M8 X 55		4
10	**00000076**	DADO M8		4
11	**00000077**	DADO AUTOBLOCCANTE M8		16
12	**00000656**	VITE M8 X 65		16
13	**FER00559**	SUPPORTO BRACCI REGGICASSETTA INFERIORE		1
14	**FER00671**	MOLLA TRAZ. Ø14,5X70 FILO Ø1,5 TENDICATENA		4
15	**00000057**	DADO AUTOBLOCCANTE M6		4
16	**00000491**	VITE M6 X 55		4
17				
18				
19				
20				

Ruote regolabili
Description



COSTRUZIONI MECCANICHE Ferrari

FPA evolution MULTIPLA

Ruote regolabili
Description

TAVOLA DRAWING **20**

N°	CODICE	DESCRIZIONE	DESCRIPTION	Q.tà
1	**FER00479**	GRUPPO RUOTA 6.50/80-12 INVERSO REGOL. SENZA TRASM.		1
2	**FER00467**	GRUPPO RUOTA 6.50/80-12 INVERSO REGOL. SENZA TRASM.		1
3	**FER00463**	GRUPPO RUOTA 6.50/80-12 INVERSO REGOL. CON TRASM. SX		1
4	**FER00462**	GRUPPO RUOTA 6.50/80-12 INVERSO REGOL. CON TRASM. DX		1
5				
6				
7				
8				
9				
10				
11				
12				
13				
14				
15				
16				
17				
18				
19				
20				

COSTRUZIONI MECCANICHE Ferrari

FPA evolution MULTIPLA

Ruota regolabile con trasmissione

Description

TAVOLA DRAWING **21**

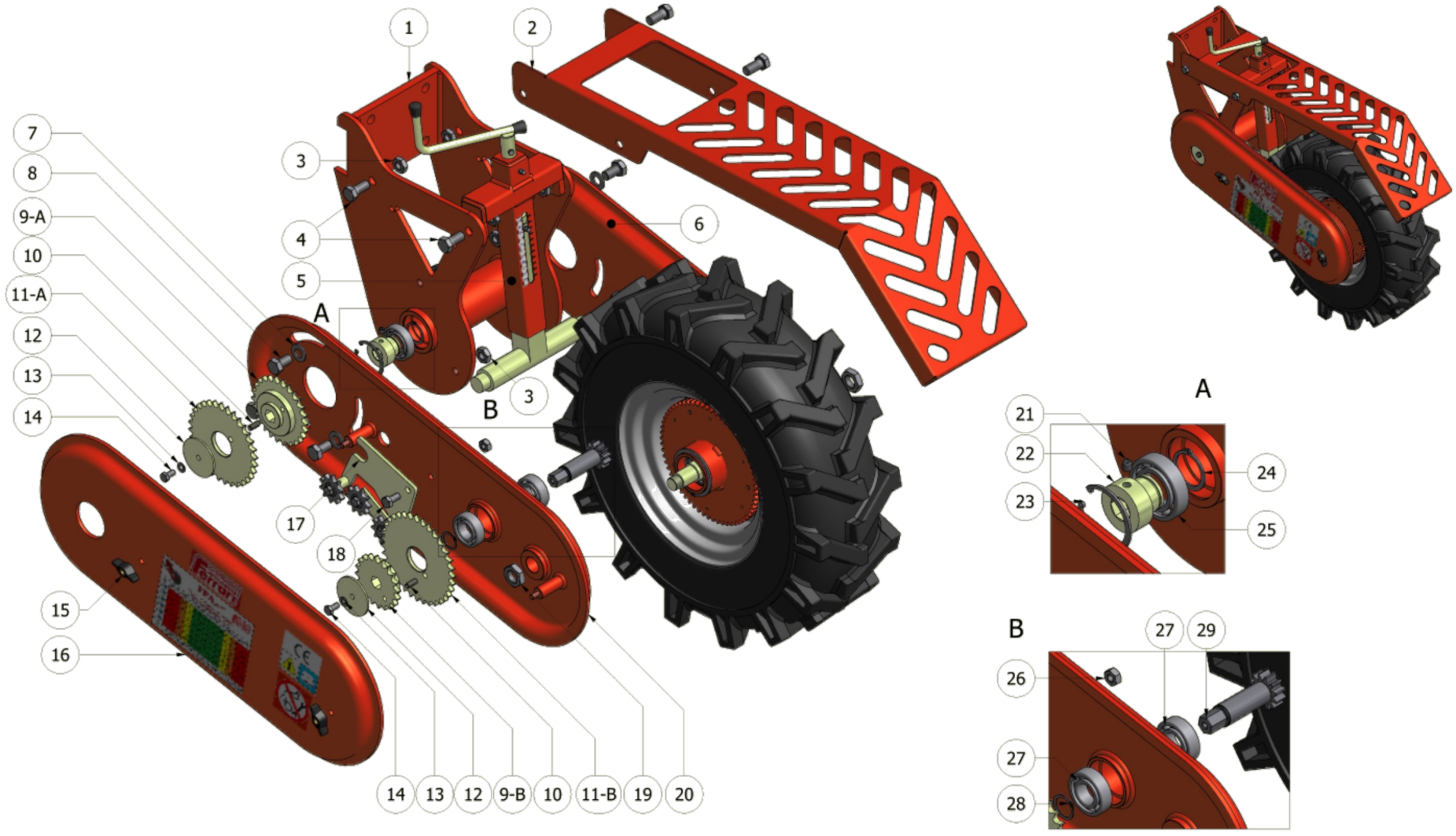

COSTRUZIONI MECCANICHE Ferrari

FPA evolution MULTIPLA

Ruota regolabile con trasmissione
Description

TAVOLA DRAWING **21**

N°	CODICE	DESCRIZIONE	DESCRIPTION	Q.tà
1	**FER00314**	SUPP. GRUPPO RUOTA 6.50/80-12 INVERSO		1
2	**FPA01098**	CARTER COPRI RUOTA REGOLABILE INVERSA		1
3	**00000130**	DADO M14		10
4	**00000117**	VITE M14 X 30		4
5	**FER00419**	PIANTONE REGOL. MANUALE COMPLETO RUOTA 6,50/80-12		1
6	**FER00022**	CARTER SUPPORTO RUOTA SENZA TRASMISSIONE		1
7	**00000171**	ROSETTA M14		6
8	**00000946**	VITE M14 X 25		6
9-a	**FER00030**	PIGNONE ESAGONALE CAMBIO Z26 1/2”		1
9-b	**FER00031**	PIGNONE ESAGONALE CAMBIO Z20 1/2”		1
10	**00000208**	SPINA ELASTICA 8x20		2
11-a	**FER00040**	CORONA CAMBIO Z=32 1/2” 5/16”		1
11-b	**FER00041**	CORONA CAMBIO Z=35 1/2” 5/16”		1
11-c	**FER00042**	CORONA CAMBIO Z=38 1/2” 5/16”		1
12	**FER00824**	ROSETTA Ø8x63		2
13	**00000162**	ROSETTA ELASTICA SPACCATA M8		2
14	**00000060**	VITE M8 x 16		2
15	**00000243**	DADO M8 AD ALETTE IN PLASTICA		2
16	**FER00008**	CARTER COPRI TRASMISSIONE RUOTA		1

COSTRUZIONI MECCANICHE Ferrari

FPA evolution MULTIPLA

Ruota regolabile con trasmissione

Description

TAVOLA DRAWING **21**

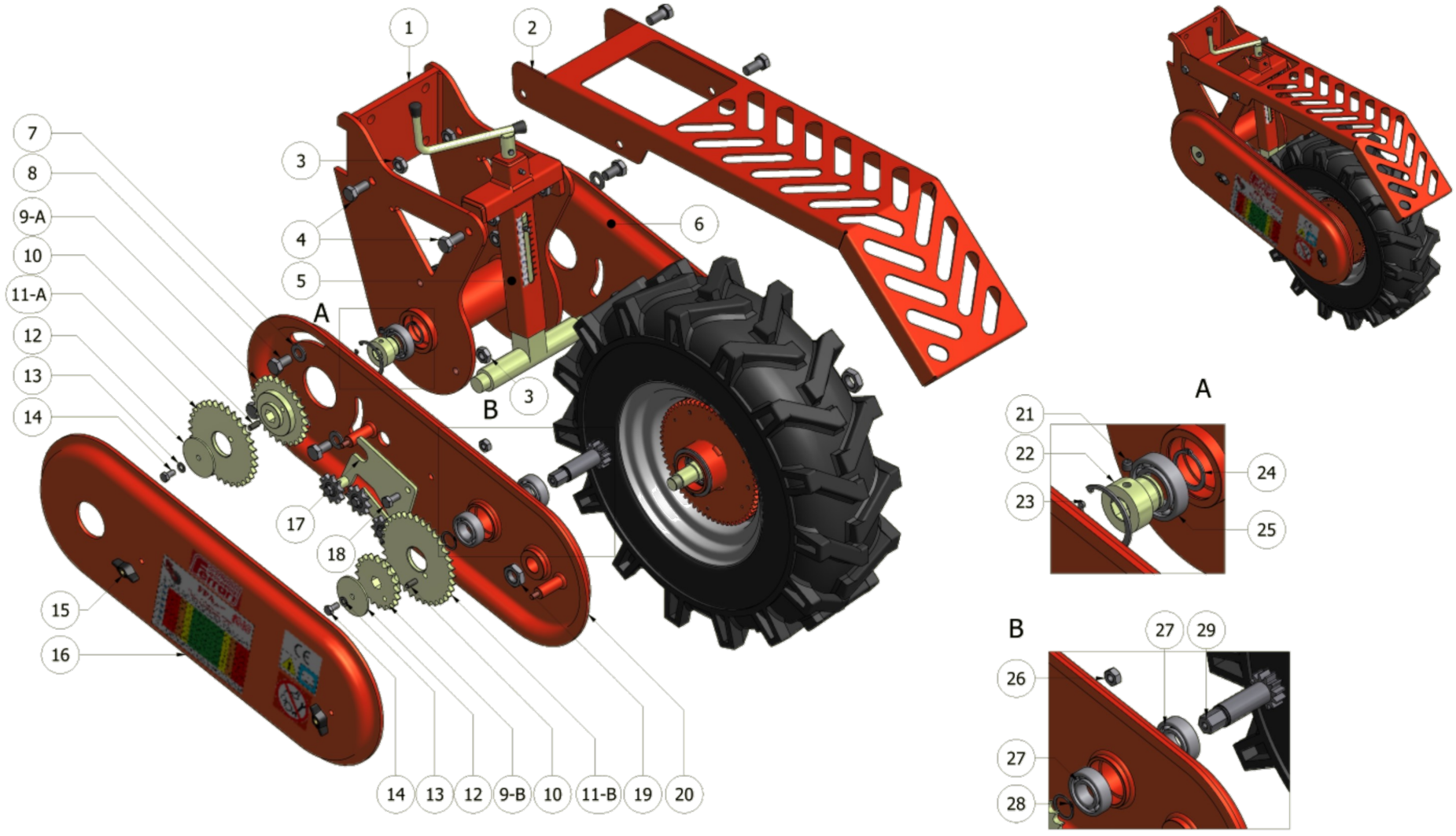

COSTRUZIONI MECCANICHE Ferrari

FPA evolution MULTIPLA

Ruota regolabile con trasmissione

Description

TAVOLA DRAWING **21**

N°	CODICE	DESCRIZIONE	DESCRIPTION	Q.tà
17a	**FER00415**	TENDICATENA TRASMISSIONE SX COMPLETO		1
17b	**FER00416**	TENDICATENA TRASMISSIONE DX COMPLETO		1
18	**00000079**	VITE M10 X 20		1
19	**00000155**	DADO M22 X 1,5		2
20	**FER00315**	CARTER SUPPORTO RUOTA CON TRASMISSIONE		1
21	**00000213**	GRANO M8 x 8		1
22	**FER00014**	BOCCOLA ESAGONALE PORTA CUSCINETTO		1
23	**00000201**	SEEGER INTERNO Ø55		1
24	**00000197**	SEEGER ESTERNO Ø30		1
25	**00000182**	CUSCINETTO 6006		1
26	**00000092**	DADO M10		1
27	**00000187**	CUSCIENTTO 6205		2
28	**00000196**	SEEGER ESTERNO Ø25		1
29	**FER00028**	PIGNONE INVERSIONE CAMBIO Z12 M3		1
30				
31				
32				
33				
34				
35				

COSTRUZIONI MECCANICHE Ferrari

FPA evolution MULTIPLA

Ruota regolabile senza trasmissione

Description

TAVOLA DRAWING **22**

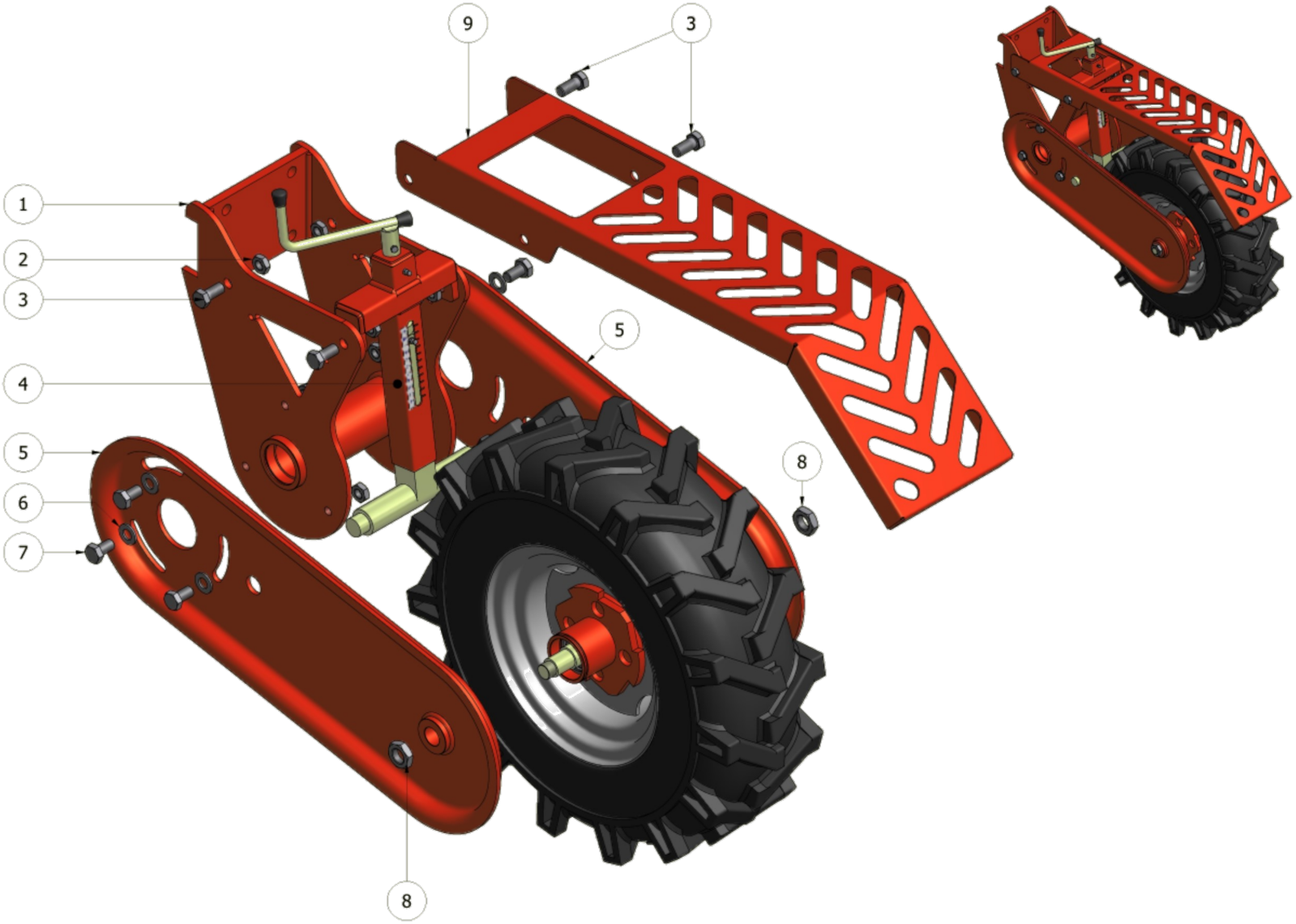

COSTRUZIONI MECCANICHE Ferrari

FPA evolution MULTIPLA

Ruota regolabile senza trasmissione

Description

TAVOLA DRAWING **22**

N°	CODICE	DESCRIZIONE	DESCRIPTION	Q.tà
1	**FER00314**	SUPP. GRUPPO RUOTA 6.50/80-12 INVERSO		1
2	**00000130**	DADO M14		10
3	**00000117**	VITE M14 X 30		4
4	**FER00419**	PIANTONE REG. MANUALE COMPLETO RUOTA 6,50/80-12		1
5	**FER00022**	CARTER SUPPORTO RUOTA SENZA TRASMISSIONE		2
6	**00000171**	RONDELLA M14		6
7	**00000946**	VITE M14 X 25		6
8	**00000155**	DADO M22 X 1,5		2
9	**FPA01098**	CARTER COPRI RUOTA REGOLABILE INVERSA		1
10				
11				
12				
13				
14				
15				
16				
17				
18				
19				
20				

COSTRUZIONI MECCANICHE Ferrari

FPA evolution MULTIPLA

Ruota Kings Tire 6.50/80-12

Description

TAVOLA DRAWING **23**

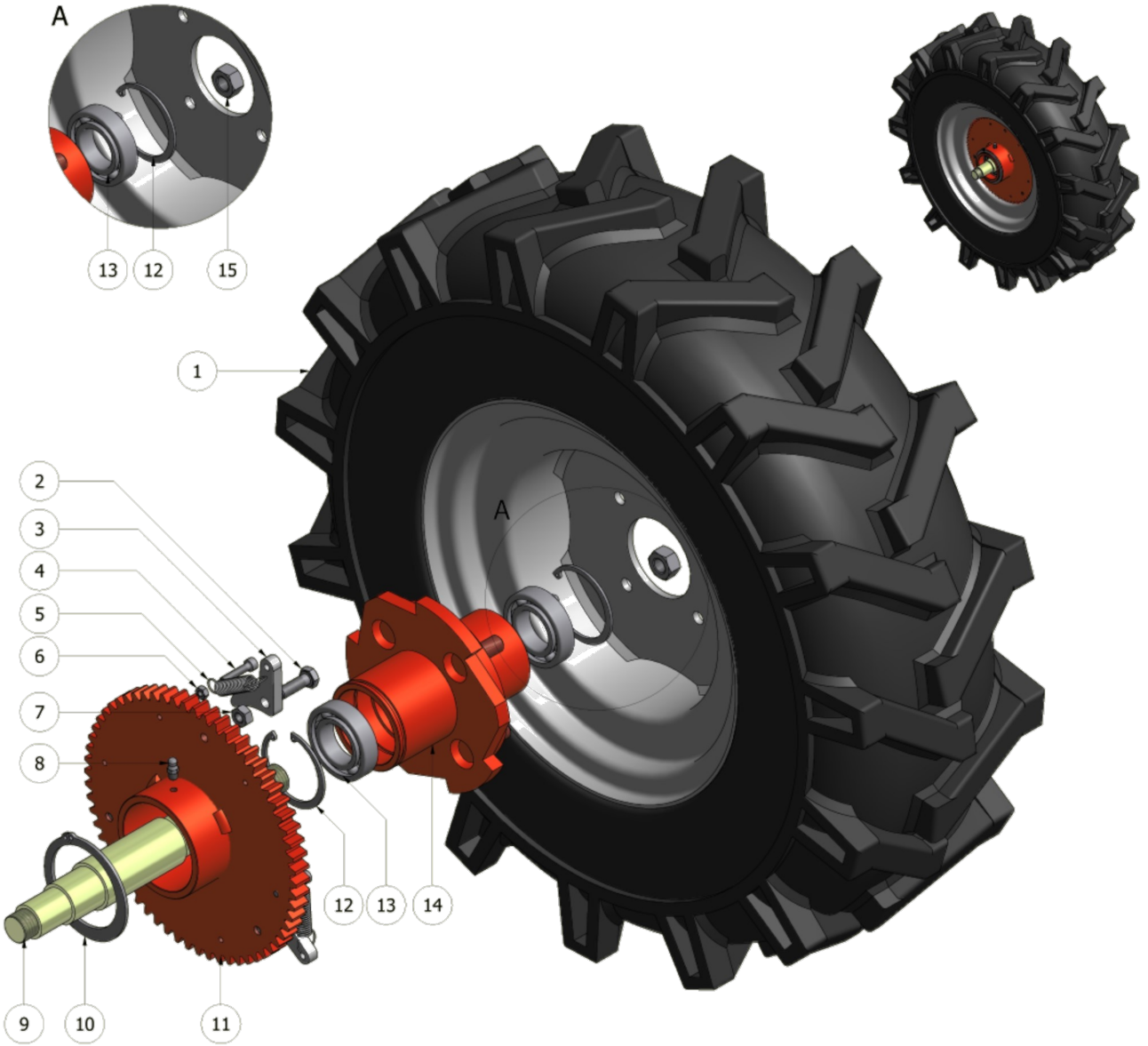

COSTRUZIONI MECCANICHE Ferrari

FPA evolution MULTIPLA

Ruota Kings Tire 6.50/80-12

Description

TAVOLA DRAWING **23**

N°	CODICE	DESCRIZIONE	DESCRIPTION	Q.tà
1	**FER00293**	RUOTA ANTERIORE KINGS TIRE 6.50/80-12		1
2	**00000062**	VITE M8 X 25		3
3	**FER00017**	DENTE CRICCA DIREZIONALE		3
4	**00000034**	VITE M5 X 25		3
5	**FER00664**	MOLLA TRAZ. Ø9x23 FILO Ø0,8 INOX DENTI CRICCA		3
6	**00000036**	DADO M5		3
7	**00000076**	DADO M8		3
8	**00000784**	INGRASSATORE M6		1
9	**FER00055**	ALBERO RUOTA KINGS TIRE 6.50/80-12		1
10	**00000203**	SEEGER ESTERNO Ø65		1
11	**FER00029**	INGRANAGGIO Z62 M3 RUOTA MOTRICE PORTA CRICCA		1
12	**00000201**	SEEGER INTERNO Ø55		2
13	**00000182**	CUSCINETTO 6006		2
14	**FER00316**	CRICCA AMBIVALENTE STANDARD		1
15	**00000116**	DADO M12X1,5 CH19 H15 ZINCATO		4
16				
17				
18				
19				
20				

COSTRUZIONI MECCANICHE Ferrari

FPA evolution MULTIPLA

Tendicatena ruota

Description

TAVOLA DRAWING **24**

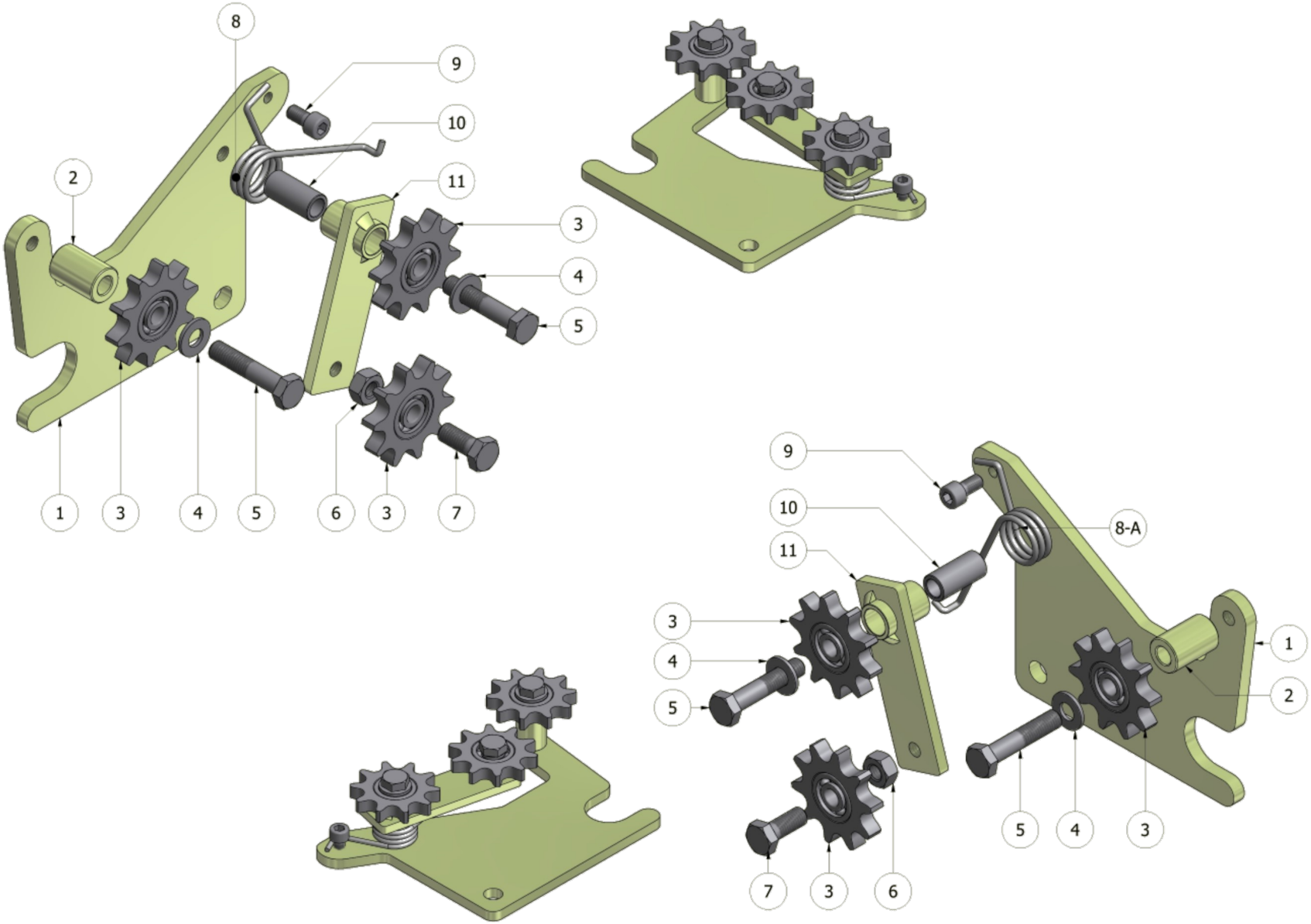

COSTRUZIONI MECCANICHE Ferrari

FPA evolution MULTIPLA

Tendicatena ruota
Description

TAVOLA DRAWING **24**

N°	CODICE	DESCRIZIONE	DESCRIPTION	Q.tà
1	**FER00413**	PIASTRA TENDICATENA TRASMISSIONE RUOTA		1
2	**FER00414**	DISTANZIALE Ø16x25 mm.		1
3	**00000270**	PIGNONE TENDICATENA Z10 1/2”		3
4	**00000161**	ROSETTA M8		2
5	**00000066**	VITE M8x40		2
6	**00000076**	DADO M8		1
7	**00000061**	VITE M8 X 20		1
8	**FER00665**	MOLLA TORS.Ø24x13 FILO Ø2,5 SX TENDIC.TRAS.CAMB.DX		1
8-a	**FER00666**	MOLLA TORS.Ø24x13 FILO Ø2,5 DX TENDIC.TRAS.CAMB.SX		1
9	**00001301**	VITE M6 X 12		1
10	**00001183**	BUSSOLA CILINDRICA IN FERRO Ø8x12x25		1
11	**FER00074**	BRACCIETTO TENDITORE MOBILE		1
13				
14				
15				
16				
17				
18				
19				
20				

COSTRUZIONI MECCANICHE Ferrari

FPA evolution MULTIPLA

Spine sollevamento e piede d'appoggio

Description

TAVOLA DRAWING **25**

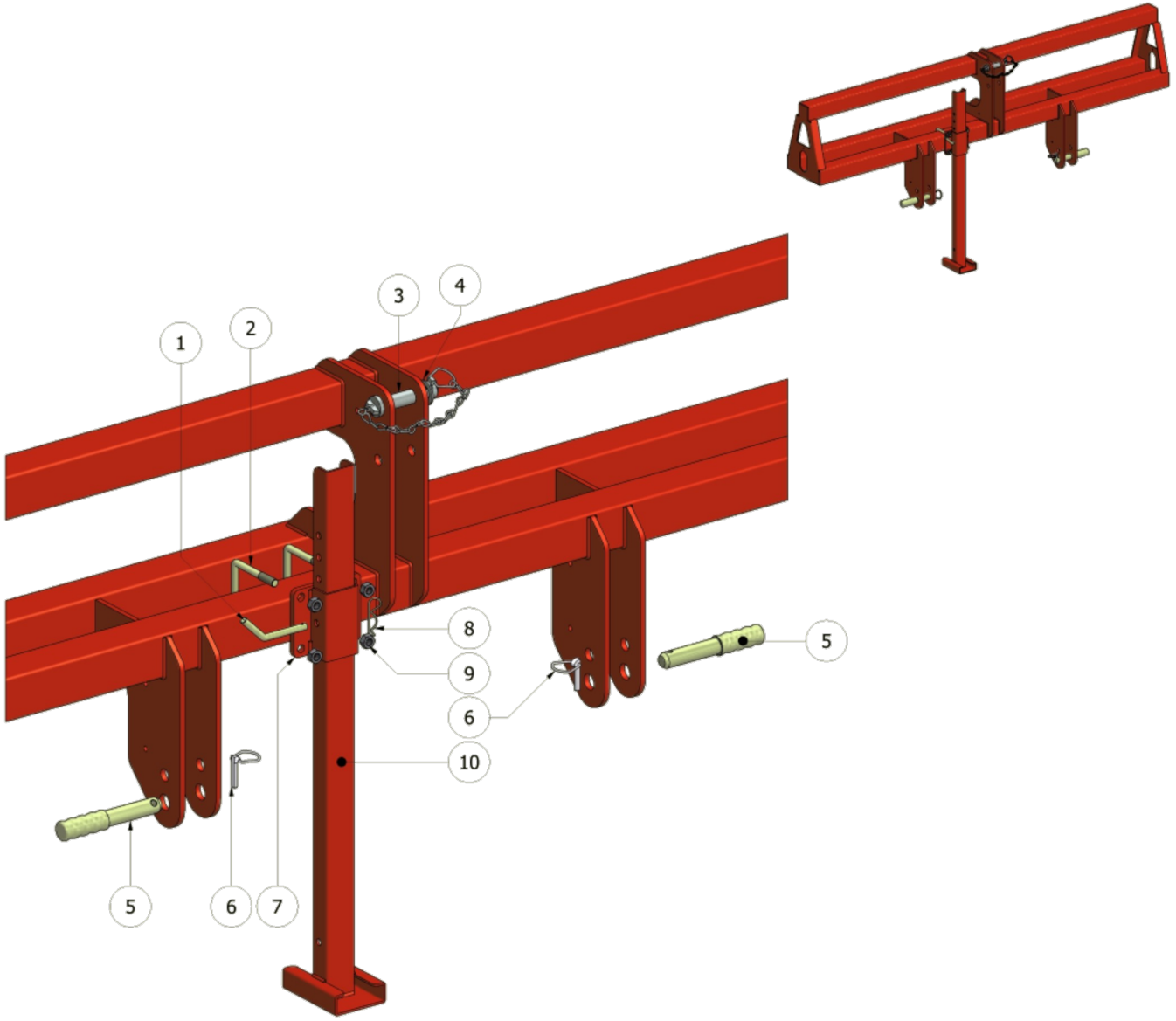

COSTRUZIONI MECCANICHE Ferrari

FPA evolution MULTIPLA

Spine sollevamento e piede d'appoggio

Description

TAVOLA DRAWING **25**

N°	CODICE	DESCRIZIONE	DESCRIPTION	Q.tà
1	**FPA01107**	SPINA PER FISSAGGIO PIEDE D'APPOGGIO MACCHINA		1
2	**00001108**	CAVALLOTTO M14x81x110/40 (80x80)		2
3	**00001168**	SPINA 3°PUNTO Ø25mm CON COPPIGLIA A SCATTO Ø10mm.		1
4	**FER00125**	RONDELLA Ø26,5 PER SPINA 3°PUNTO		1
5	**00000298**	SPINA SOLLEVAMENTO Ø28mm.		2
6	**00001169**	COPPIGLIA A SCATTO Ø10mm.		2
7	**FPA01106**	ATTACCO PIEDE D'APPOGGIO MACCHINA		1
8	**00000236**	COPPIGLIA ELASTICA Ø2,5mm.		1
9	**00000128**	DADO M14		4
10	**FPA01105**	PIEDE D'APPOGGIO MACCHINA		1
11				
12				
13				
14				
15				
16				
17				
18				
19				
20				

COSTRUZIONI MECCANICHE Ferrari

FPA evolution MULTIPLA

Seggiolino e poggia piedi elemento
Description

TAVOLA DRAWING **26**

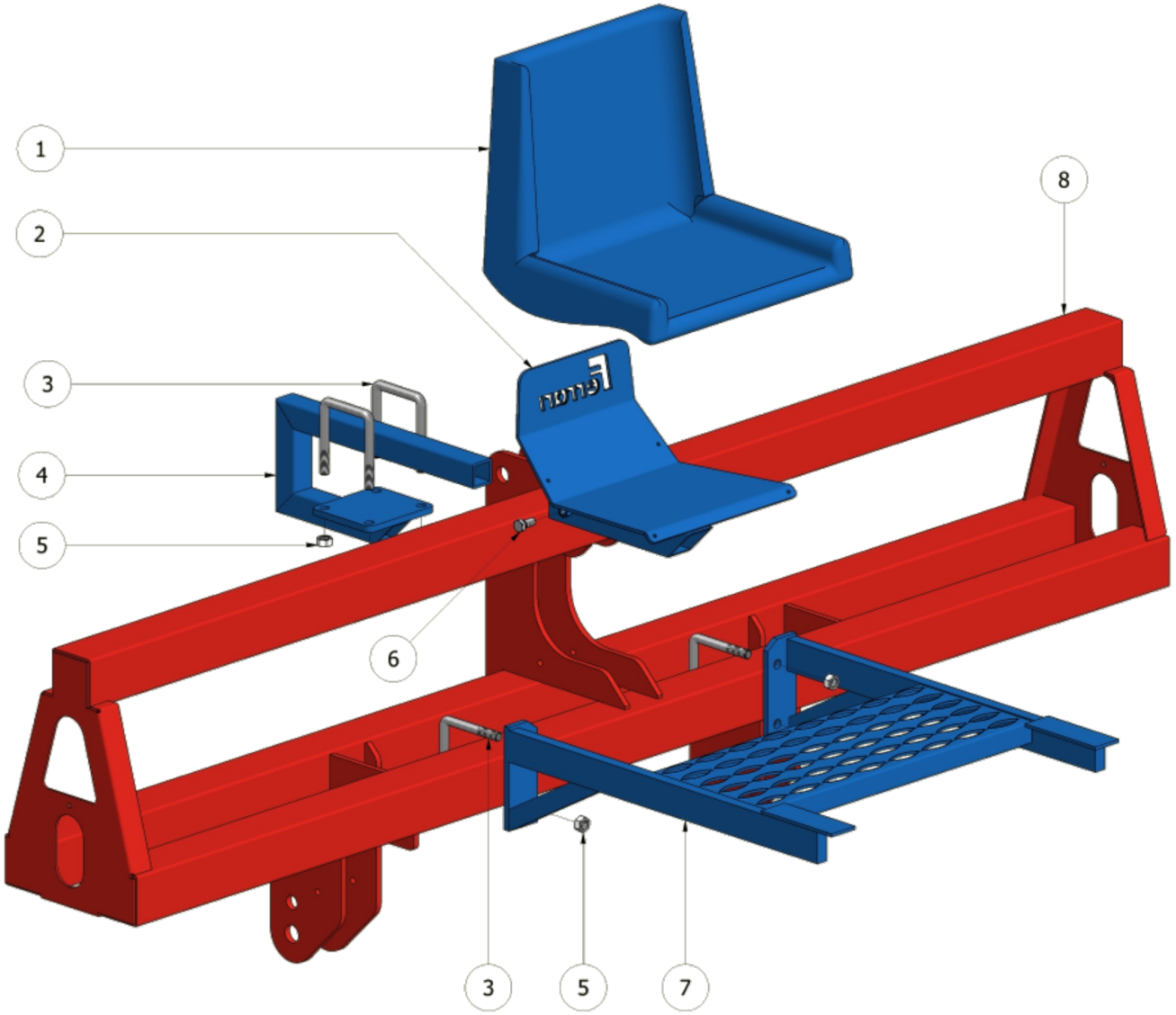

COSTRUZIONI MECCANICHE Ferrari

FPA evolution MULTIPLA

Seggiolino e poggia piedi elemento
Description

TAVOLA DRAWING **26**

N°	CODICE	DESCRIZIONE	DESCRIPTION	Q.tà
1	**FER00837**	SEDILE IN PLASTICA BLU		1
2	**FER00835**	BASE SEGGIOLINO DX		1
3	**00001108**	CAVALLOTTO M14x81x110/40 (80x80)		4
4	**FER01226**	SUPPORTO SEGGIOLINO SU BARRA TRIPLA		1
5	**00000128**	DADO M14		8
6	**00000096**	VTE M12 X 25		1
7	**FER01224**	POGGIAPIEDI ELEMENTO FPA MULTIPLA		1
8	**FER01225**	BARRA TRIPLA L=2200mm.		1
9				
10				
11				
12				
13				
14				
15				
16				
17				
18				
19				
20				

COSTRUZIONI MECCANICHE Ferrari

FPA evolution MULTIPLA

Stendi e interra manichetta

Description

TAVOLA DRAWING 27

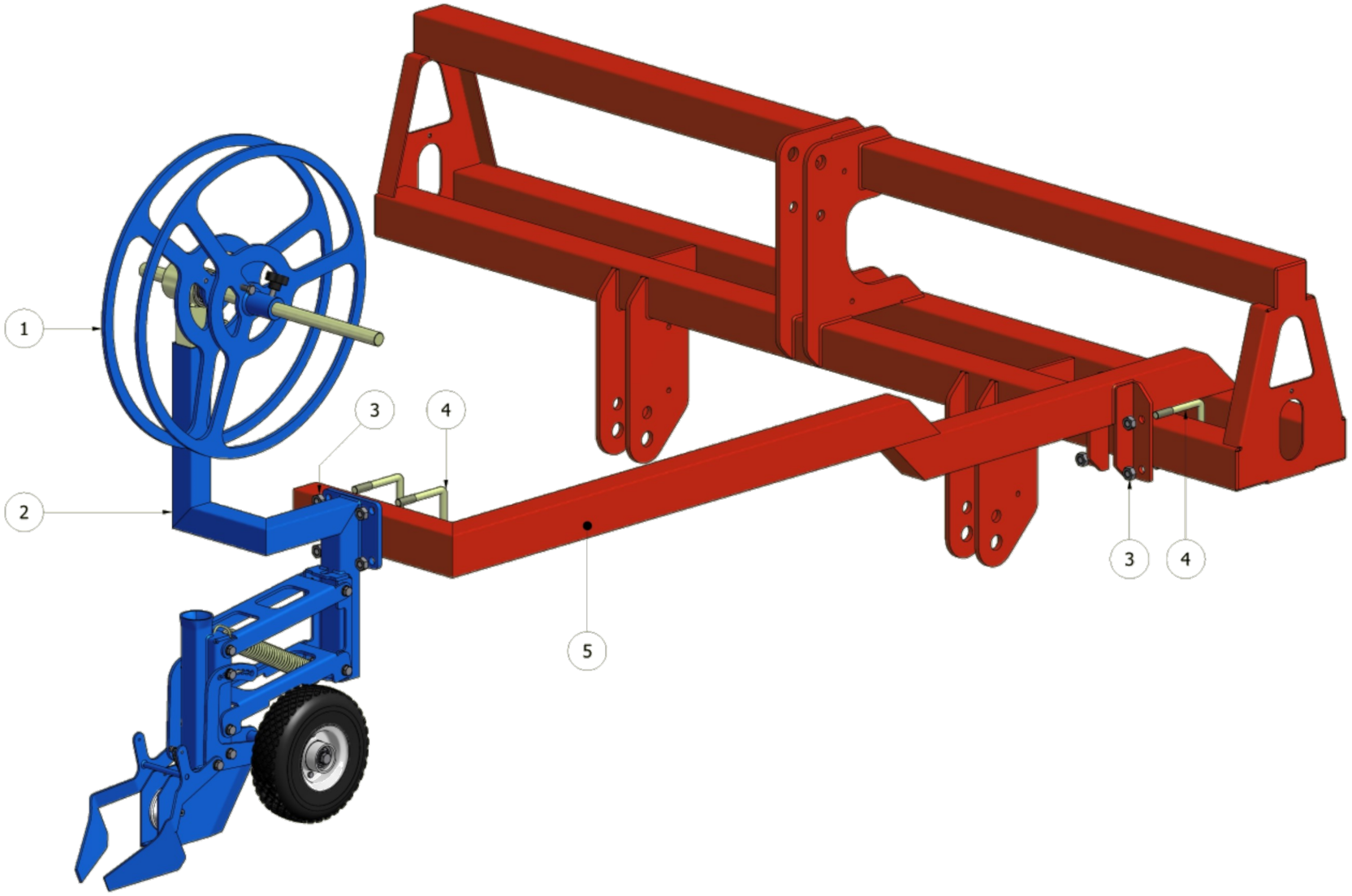

COSTRUZIONI MECCANICHE Ferrari

FPA evolution MULTIPLA

Stendi e interra manichetta

Description

TAVOLA DRAWING **27**

N°	CODICE	DESCRIZIONE	DESCRIPTION	Q.tà
1	**FER00578**	STENDI MANICHETTA COMPLETO		1
2	**FPA01125**	INTERRA MANICHETTA A PARALLELOGRAMMA FPA COM-		1
3	**00000128**	DADO M14		8
4	**00001108**	CAVALLOTTO M14x81x110/40 (80x80)		4
5	**FPA01126**	SUPPORTO STENI E INTERRA MANICHETTA SULLA BARRA		1
6				
7				
8				
9				
10				
11				
12				
13				
14				
15				
16				
17				
18				
19				
20				

COSTRUZIONI MECCANICHE Ferrari

FPA evolution MULTIPLA

Stendi e interra manichetta

Description

TAVOLA DRAWING **28**

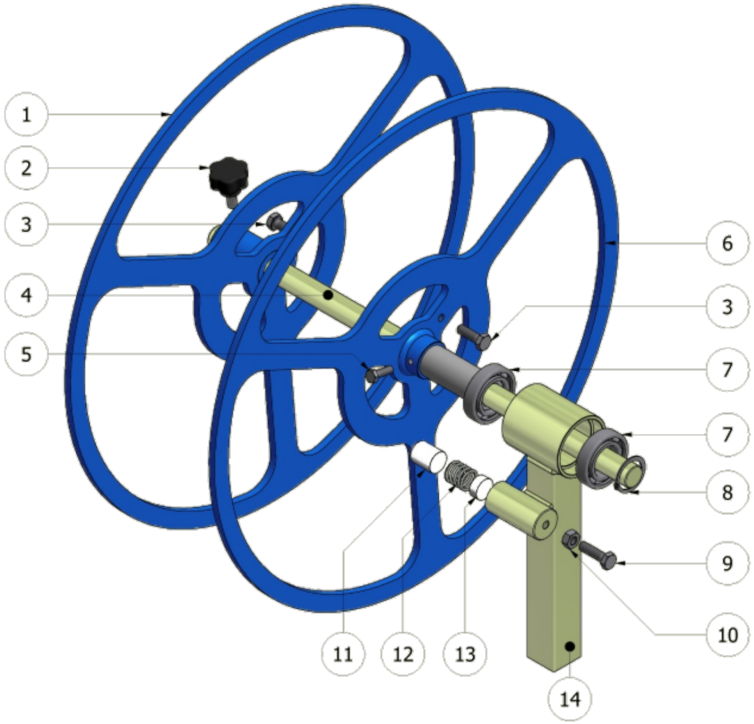

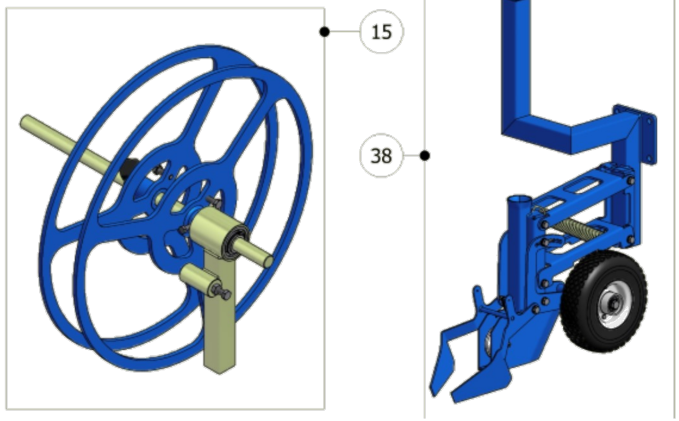

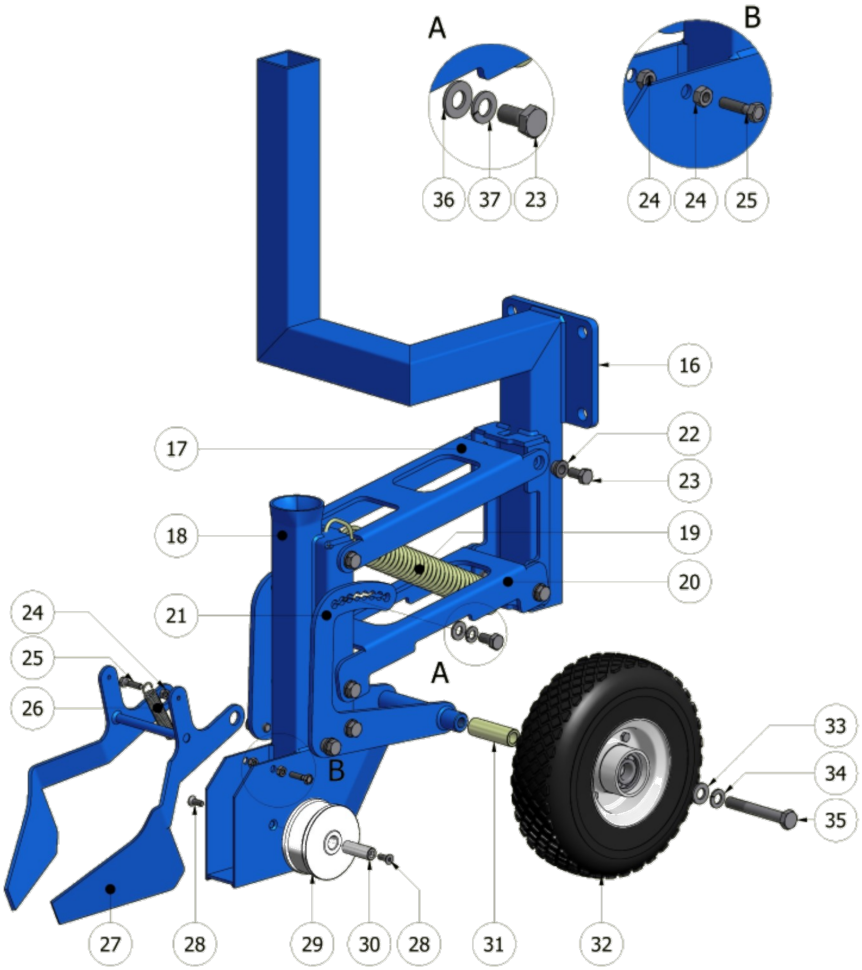

COSTRUZIONI MECCANICHE Ferrari

FPA evolution MULTIPLA

Stendi e interra manichetta

Description

TAVOLA DRAWING **28**

N°	CODICE	DESCRIZIONE	DESCRIPTION	Q.tà
1	**FER00574**	DISCO STENDI MANICHETTA MOBILE		1
2	**00001190**	POMOLO IN PLASTICA M10x20		1
3	**00000081**	VITE M10 X 30		2
4	**FER00577**	ASTA SUPPORTO BOBINA MANICHETTA		1
5	**00000062**	VITE M8 X 25		1
6	**FER00573**	DISCO FISSO STENDI MANICHETTA		1
7	**00000183**	CUSCINETTO 6007		2
8	**00000199**	SEEGER ESTERNO Ø35		1
9	**00000378**	VITE M10 X 35		1
10	**00000092**	DADO M10		1
11	**FER00575**	TAMPONE FRIZIONE STENDI MANICHETTA Ø24.75x31mm.		1
12	**FER00673**	MOLLA COMPR. Ø23X25 FILO 2,5mm(FRIZ. STENDI MANICHET-TA)		1
13	**FER00576**	FLANGIA NYLON SPINGI MOLLA FRIZIONE Ø24,1X10		1
14	**FER00572**	SUPPORTO DISCO STENDI MANICHETTA		1
15	**FER00578**	STENDI MANICHETTA COMPLETO		1
16	**FPA01124**	ATTACCO BIELLE VOMERE INTERRA MANICHETTA A PARAL-LELOGR.		1
17	**FER00564**	BIELLA SUPERIORE VOMERE INTERRA MANICHETTA A PA-RALLELOG.		1
18	**FER00566**	VOMERE INTERRA MANICHETTA A PARALLELOGRAMMA		1

COSTRUZIONI MECCANICHE Ferrari

FPA evolution MULTIPLA

Stendi e interra manichetta

Description

TAVOLA DRAWING **28**

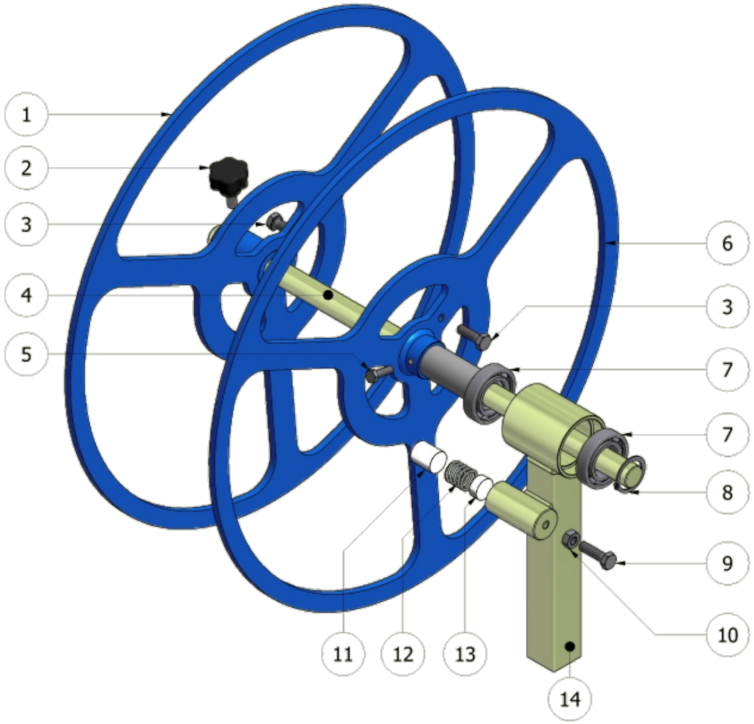

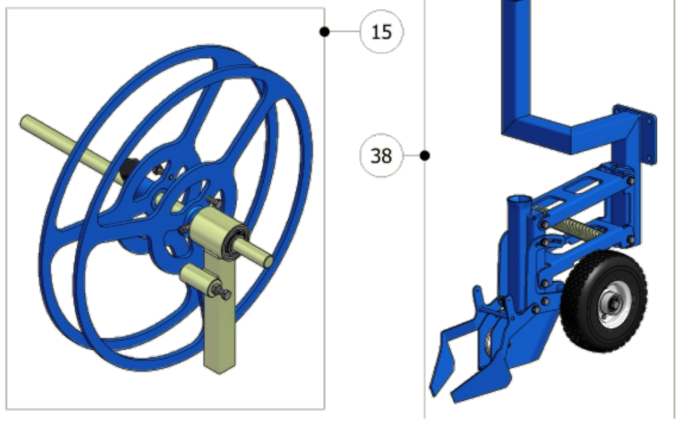

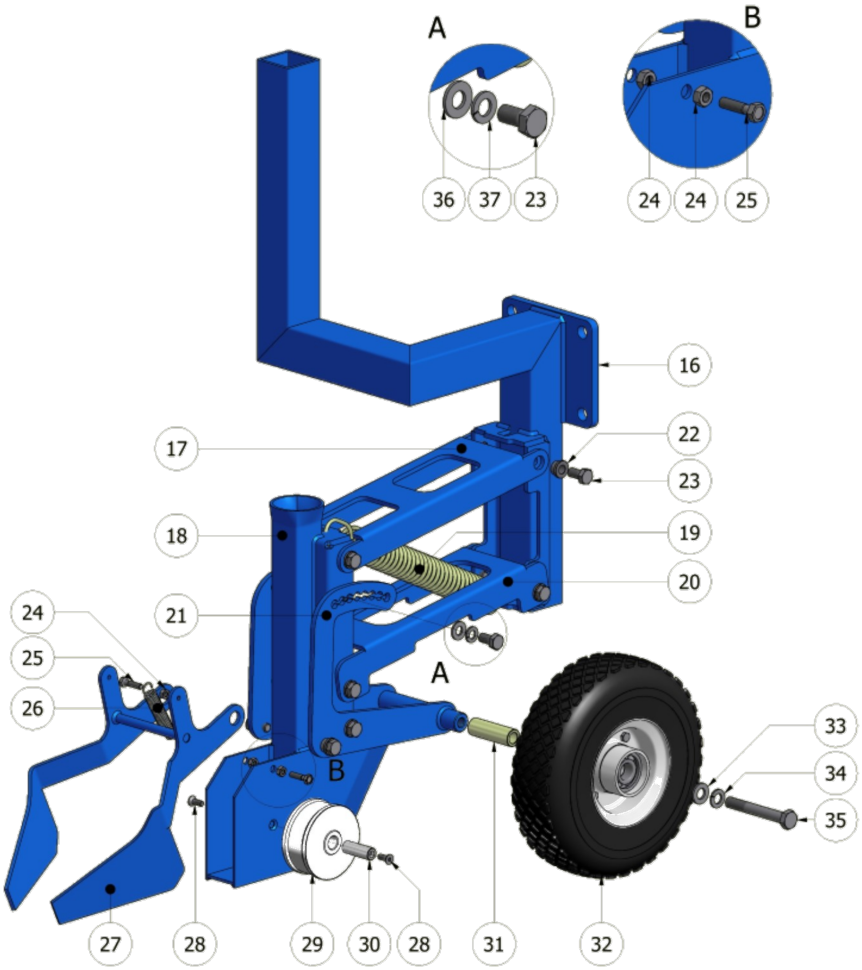

COSTRUZIONI MECCANICHE Ferrari

FPA evolution MULTIPLA

Stendi e interra manichetta

Description

TAVOLA DRAWING **28**

N°	CODICE	DESCRIZIONE	DESCRIPTION	Q.tà
19	**00000275**	MOLLA TRAZ. Ø37,2X260 FILO Ø4,2 INTERMANIC-ELEM.FX		1
20	**FER00565**	BIELLA INFERIORE VOMERE INTERRA MANICHETTA A PARALLELOG.		1
21	**FER00569**	REGOLAZ. PROFONDITA' RUOTA INTERRA MANICHETTA A PARALL.		1
22	**FER08753**	BOCCOLA 10x16x20x3x10 ZINCATA		12
23	**00000079**	VITE M10 X 20		14
24	**00000056**	DADO M6		3
25	**00000494**	VITE M6 x 25		2
26	**FER00653**	MOLLA TRAZ. Ø14,5X70 FILO Ø1,5 TENDICATENA		1
27	**FER00571**	ZAPPETTA COPRI MANICHETTA		1
28	**00001310**	VITE M6 X 15		2
29	**FER00567**	RUOTA Ø85x39 IN PLASTICA PER MANICHETTA		1
30	**FER00568**	PERNO RUOTA MANICHETTA Ø14x39.9mm CROMATO		1
31	**FER00570**	PERNO Ø19.8x12.5x62mm. RUOTA KINGS TIRE 3.00-4		1
32	**FER00390**	RUOTA KINGS TIRE 3.00-4		1
33	**00000168**	ROSETTA M12		1
34	**00000169**	ROSETTA ELASTICA SPACCATA M12		1
35	**00000564**	VITE M12 X 90		1
36	**00000165**	RONDELLA M10		2
37	**00000166**	ROSETTA ELASTICA SPACCATA M10		2
38	**FPA01125**	INTERRA MANICHETTA A PARALLELOGRAMMA FPA COMPLETO		1

COSTRUZIONI MECCANICHE Ferrari

FPA evolution MULTIPLA

Portacasse
Description

TAVOLA DRAWING **29**

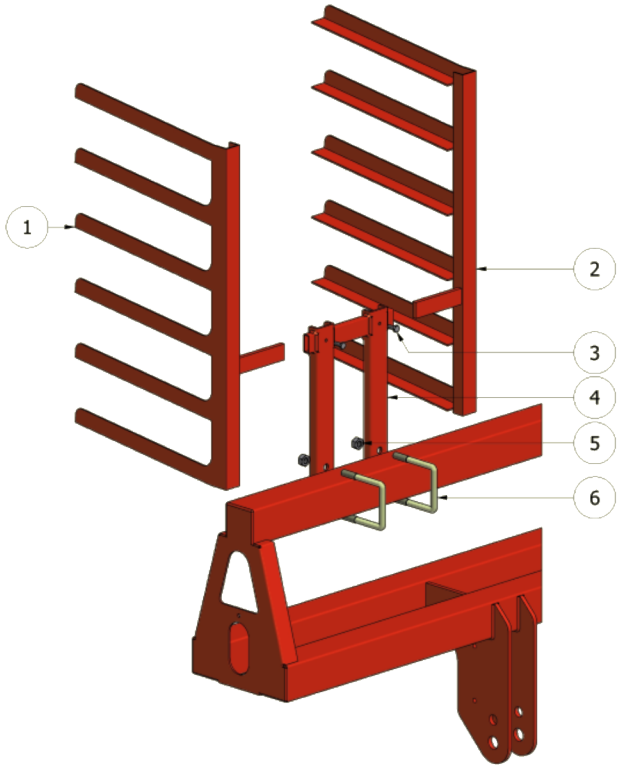

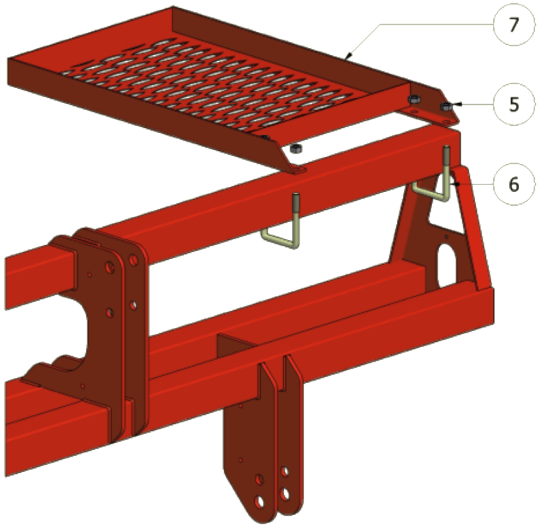

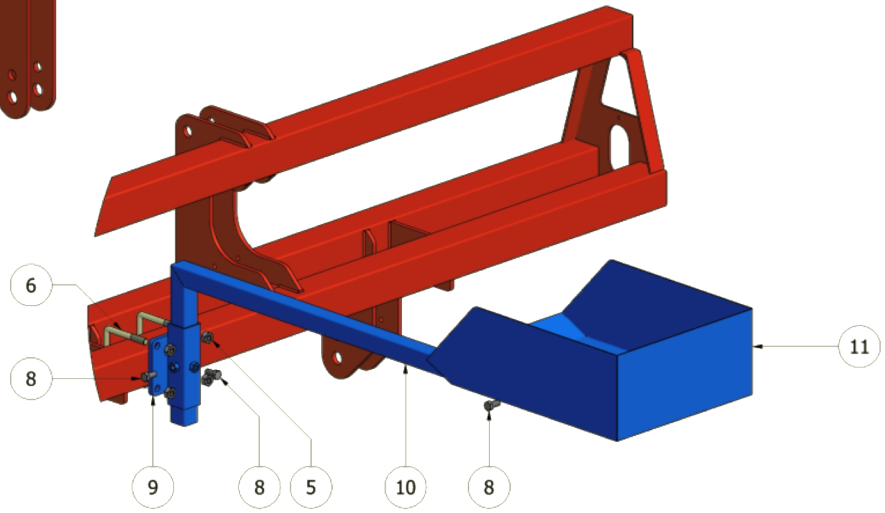

COSTRUZIONI MECCANICHE Ferrari

FPA evolution MULTIPLA

Portacasse
Description

TAVOLA DRAWING **29**

N°	CODICE	DESCRIZIONE	DESCRIPTION	Q.tà
1	**FER00888**	FIANCATA DX PORTACASSETTE ALLA BARRA		1
2	**FER00889**	FIANCATA SX PORTACASSETTE ALLA BARRA		1
3	**00000061**	VITE M8 X 20		2
4	**FER00561**	SUPPORTO PORTACASSETTE ALLA BARRA		1
5	**00000128**	DADO M14		/
6	**00001108**	CAVALLOTTO M14x81x110/40 (80x80)		/
7	**FPA01099**	PORTACASSETTE ALLA BARRA PER CUBETTO		1
8	**00000096**	VITE M12 X 25		3
9	**FPA01110**	ATTACCO SUPP. CONTENITORE PER PIANTE A RADICE NU-DA O BULBI		1
10	**FPA01109**	SUPPORTO CONTENITORE PER PIANTE A RADICE NUDA O		1
11	**FPA01108**	CONTENITORE PER PIANTE A RADICE NUDA O BULBI		1
12				
13				
14				
15				
16				
17				
18				
19				
20				